BHFITNESS

Návod k obsluze

Běžecký pás BH FITNESS G6178-G6178TFT
Návod k obsluze

Obr. 0

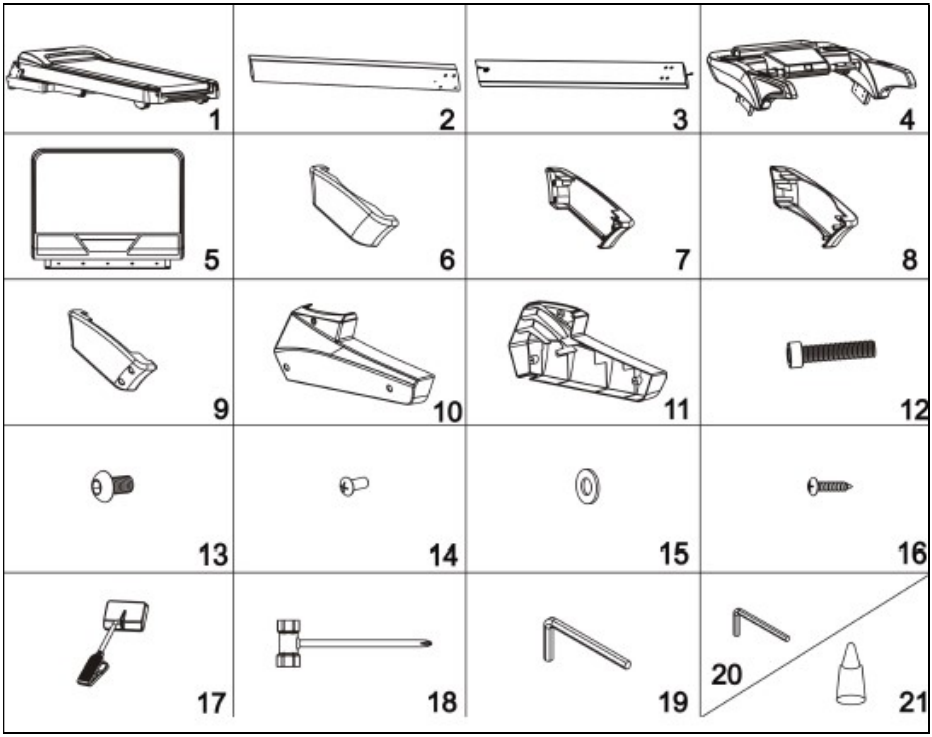
1
2
3
4
5
6
7
8
9
10
11
12
13
14
15
16
17
18
19
20
21

Obr. 1

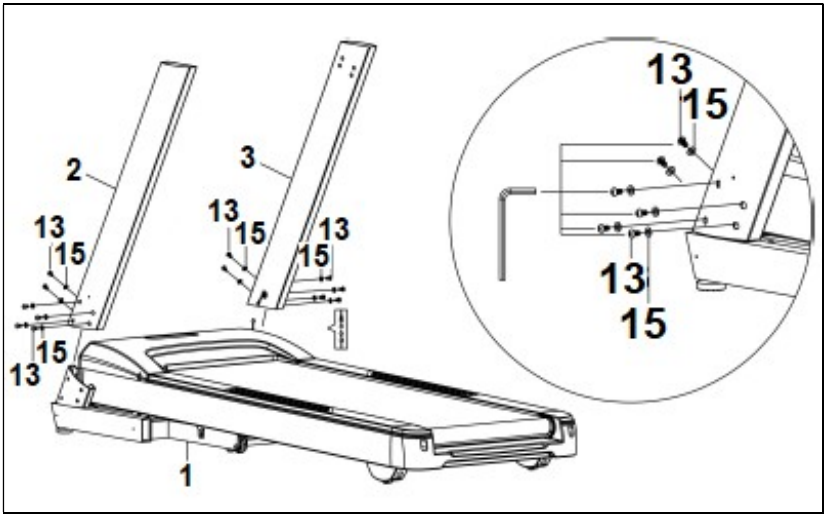
2
3
13
15
13
15
13
15
13
15
13
15
13
15
1

Obr. 2

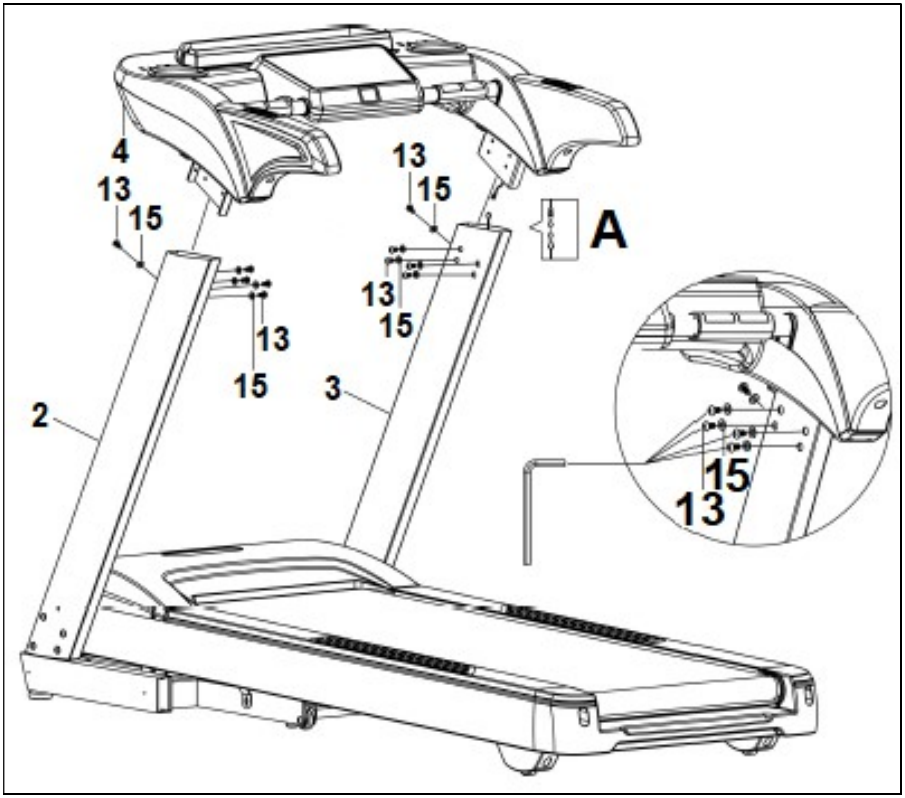

Obr. 3

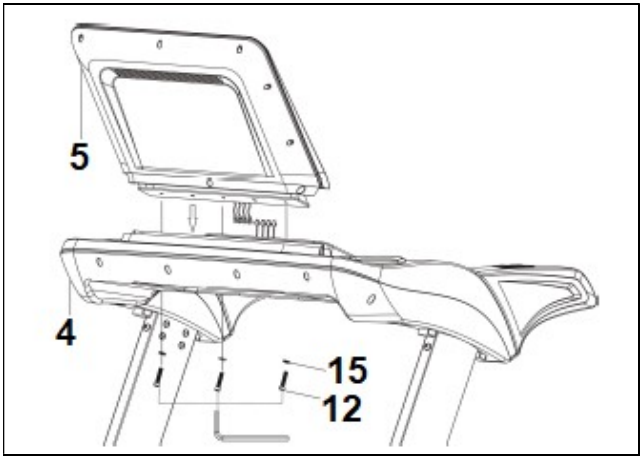

Obr. 4

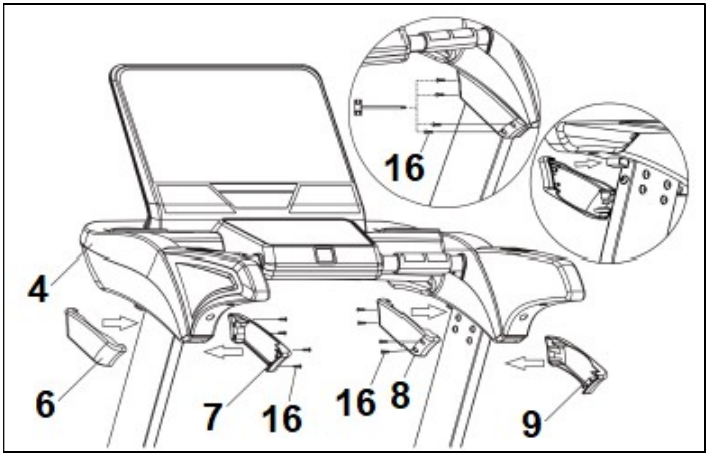

Obr. 5

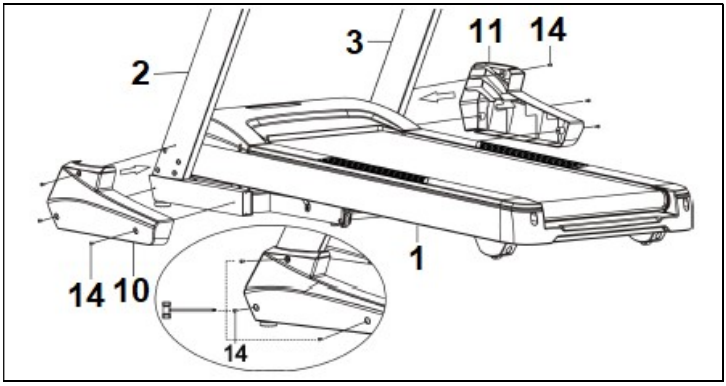

Obr. 6

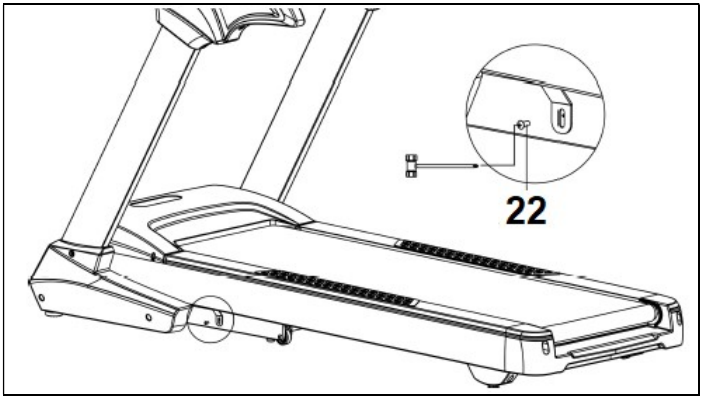

Obr. 7

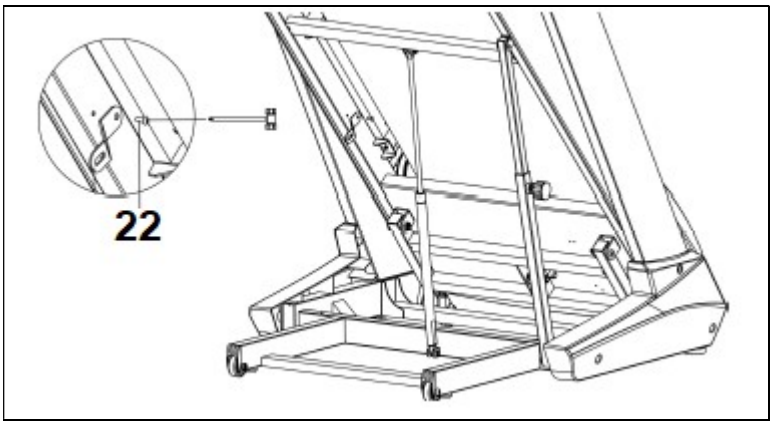

Obr. 8

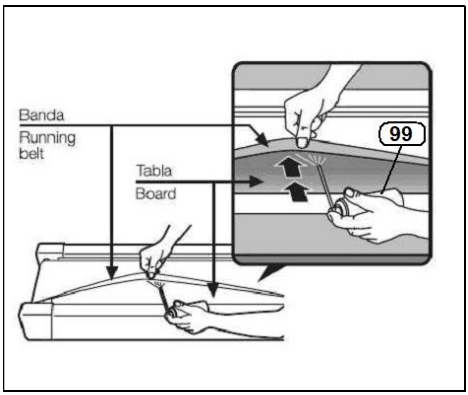

Obr. 9

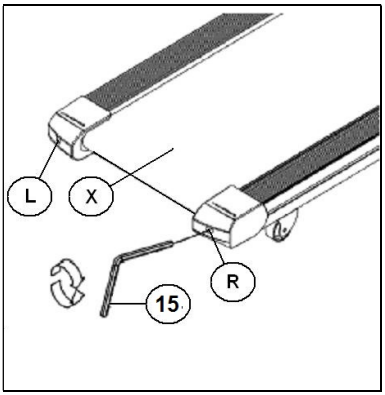

Obr. 10

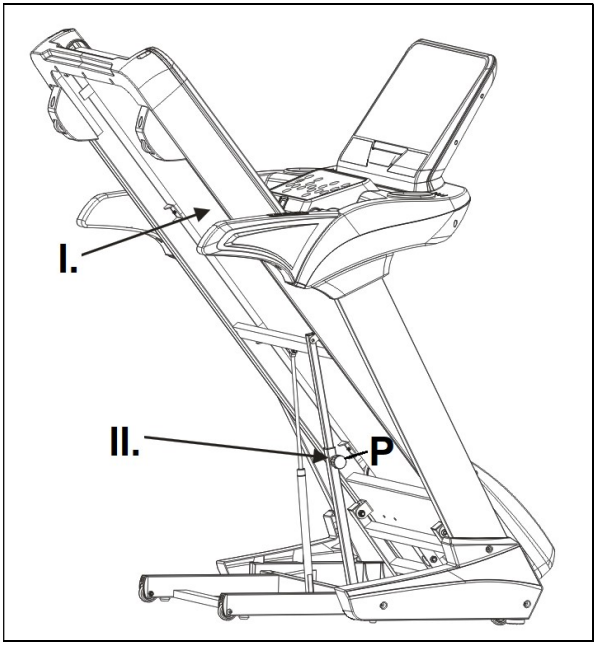

Obr. 11

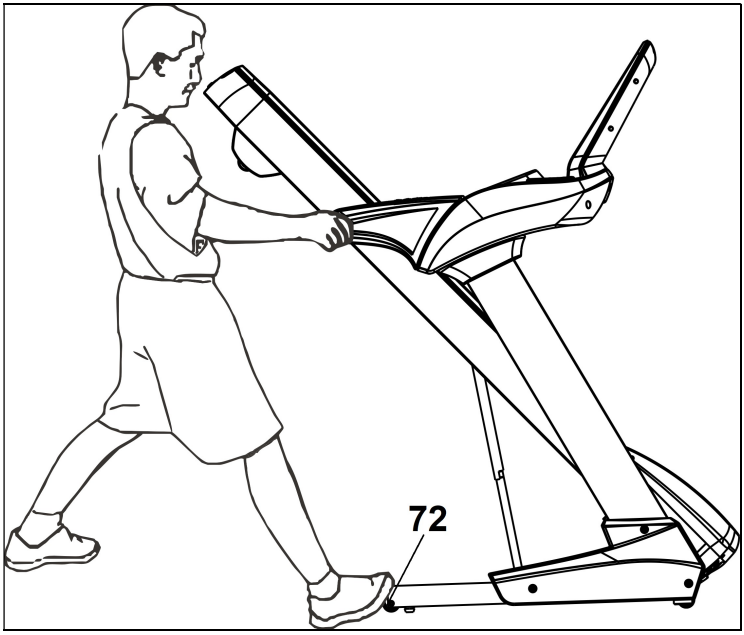

VŠEOBECNÉ POKYNY

Pečlivě si prostudujte pokyny obsažené v této příručce. Naleznete zde důležité informace o montáži, bezpečnosti a používání běžeckého pásu. Při používání tohoto zařízení byste měli vždy dodržovat určitá bezpečnostní opatření, včetně následujících:

1 Trenažér je určen pro domácí použití.

2 Na trenažéru může v daném čase cvičit pouze jedna osoba. Hmotnost uživatele nesmí překročit 150 kg.

3 Umístěte jednotku na rovný povrch tak, aby kolem dokola zůstal alespoň 1 m volného prostoru a 2 m v zadní části. Nepokládejte jednotku na povrch, který by mohl blokovat ventilační otvor. Trenažér používejte na pevném a rovném povrchu s ochranou podlahy nebo koberce.

4 Jednotka je vybavena bezpečnostním klíčem. Bezpečnostní klíč musí být zasunut do slotu v jeho krytu, jinak trenažér nebude fungovat. Pokud cvičíte, vždy si připněte kabel bezpečnostního klíče k oděvu. Kdykoli trenažér nepoužíváte, vyjměte bezpečnostní klíč a chraňte jej před dětmi.

5 Před použitím běžeckého pásu se ujistěte, že funguje správně. Nikdy nepoužívejte vadný přístroj.

6 Majitel zařízení je zodpovědný za to, že každá osoba, která trenažér použije, je řádně informována o bezpečnostních opatřeních.

7 Rodiče a osoby zodpovědné za péči o děti musí vždy brát zřetel na dětskou zvědavost, aby nedošlo ke zbytečným úrazům. Děti si nesmí hrát v blízkosti trenažéru a trenažér v žádném případě nesmí sloužit jako hračka.

8 Nedovolte dětem nebo osobám s postižením používat zařízení bez dohledu kvalifikované osoby.

o 9 V případě nouze položte nohy na postranice a přidržte se madla, dokud se jednotka nezastaví.

o 10 Při nastupování a vystupování či změně rychlosti použijte madla, Neskákejte na pás, je-li v pohybu.

11 Udržujte ruce dostatečně daleko od pohyblivých částí. Ruce, nohy ani jiné předměty nedávejte pod pás trenažéru.

12 Nestůjte na pásu, když se pohybuje.

13 Používejte vhodný oděv a obuv, dbejte na zavázané tkaničky. Abyste zabránili zranění a zbytečnému opotřebení pásu, ujistěte se, že vaše obuv není znečištěná.

14 Trenažér nepoužívejte venku.

15 Nedoporučuje se nechávat trenažér déle na vlhkém místě, aby nerezivěl.

16 Jednotku nepřemazávejte, aby by nevznikaly skvrny na podlaze nebo kobercích na místě, kde jednotka stojí.

17 Nikdy nepoužívejte příslušenství, které není doporučeno výrobcem.

BEZPEČNOSTNÍ POKYNY

Tento výrobek musí být uzemněn. V případě, že zařízení nefunguje správně, uzemnění přesměruje elektrický proud mimo trenažér a sníží riziko úrazu elektrickým proudem. Výrobek je dodáván se síťovým kabelem, který má zemnící vodič a zástrčku se zemnícím kolíkem.

NEBEZPEČÍ! Pokud není zařízení správně uzemněno, hrozí riziko úrazu elektrickým proudem. V případě pochybností se obraťte na elektrikáře nebo technického specialistu, aby zkontroloval, zda je uzemnění správné. Zástrčku dodávanou se zařízením nijak neupravujte, pokud se nehodí do zásuvky, nechte elektrikáře nainstalovat vhodnou elektrickou zásuvku. Tento výrobek se smí používat pouze v obvodu 220-240, viz obr. A. Ujistěte se, že je spotřebič připojen pouze do zásuvky ve zdi se stejným uspořádáním kolíků jako zástrčka. U tohoto zařízení nepoužívejte adaptér.

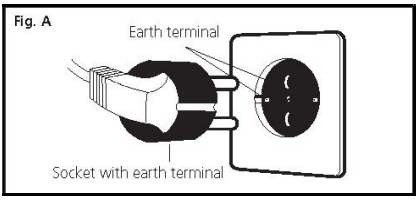

Při používání elektrických spotřebičů dodržujte následující rady:

1 Před připojením k síti se ujistěte, že je síťové napětí shodné s napětím trenažéru. Napětí musí být stejné jako napětí uvedené na typovém štítku a otvory v zásuvce musí odpovídat kolíkům na zástrčce.
2 Abyste snížili riziko úrazu elektrickým proudem, přepněte přepínač nejprve do polohy „0“ a poté jej vytáhněte ze zásuvky. Jednotku vždy odpojte ze zásuvky ihned po použití a před čištěním.
3 Před zahájením jakékoli údržby nebo montáže se ujistěte, že je běžecký pás vypnutý a odpojený od elektrické sítě.
4 Neodpojujte běžecký pás taháním za síťový kabel.
5 Nepoužívejte stroj, pokud dojde k poškození nebo opotřebení napájecího kabelu.
6 Udržujte napájecí kabel mimo dosah horkých povrchů.

BEZPEČNOSTNÍ JISTIČ

Model je vybaven elektronickým jističem k ochraně elektrických obvodů. Je-li jednotka vystavena nadměrné síle nebo teplu, bezpečnostní zařízení se automaticky aktivuje.
Pokud k tomu dojde:
1.- Přepněte spínač (L) umístěný na krytu do polohy „0“ (OFF - VYPNUTO), viz obr. B.
2.- Stiskněte tlačítko obvodu (C) a

resetujte tak jednotku. 3.- Poté přepněte přepínač (L) do polohy „I“ (ON - zapnuto) a jednotka bude opět připravena k použití. Pokud se jistič opakovaně vypne, pravděpodobné příčiny jsou:

-abnormální pracovní podmínky,
-běžecký pás potřebuje namazat,

- použitá maziva na bázi rozpouštědel (použijte BH mazivo),
- pás je příliš napnutý.

Připojte jednotku do zásuvky ve zdi pomocí zemnící svorky. Přepněte přepínač (L) do polohy [1].

Obr. B

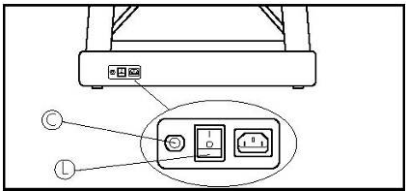

MONTÁŽNÍ NÁVOD

Při montáži trenažéru je vhodná asistence další osoby.

Vyjměte všechny díly z krabice a ujistěte se, že jsou v ní níže uvedené části, viz obr. 0.
(1) tělo trenažéru; (2) levá svislá trubka; (3) pravá svislá trubka; (4) podpěra monitoru; (5) monitor; (6), (7),(8), (9) kryt; (10) levý kryt; (11) pravý kryt;(12) šroub M8x35; (13) šroub M8x15;(14) šroub M5x12; (15) podložka M8;(16) šroub M3,5x12; (17) bezpečnostní klíč; (18), (19), (20) klíče;(21) lahev maziva. Montáž provádějte v následujících krocích:

1 Jednotku vyndejte z krabice a položte ji na podlahu.

2 Vezměte pravou svislou trubku (3), připojte kabely vycházející z pravé svislé trubky a kabely vycházející z hlavní jednotky. Svislou trubku (3) umístěte k podpěře základny a upevněte ji pomocí šroubů (13) a podložek (15), viz obr. 1. Vezměte levou svislou trubku (2) a přiložte ji k podpěře základny a upevněte ji pomocí šroubů (13) a podložek (15), viz obr. 1.

3 Kabel vycházející z podpěry monitoru (4) propojte s kabelem vycházejícím z pravé svislé trubky (3), obr. 2 (A). Držák monitoru připevněte pomocí šroubů (13) a podložek (15), viz obr. 2.

Utáhněte všechny šrouby z 2. a 3. kroku.

4 Propojte kabely vycházející z monitoru s kabely vycházejícími z podpěry monitoru, viz obr. 3.

Umístěte monitor (5) na podpěru (4) a upevněte jej pomocí šroubů (12) a podložek (15), obr. 3.

5 Umístěte kryty (6), (7), (8), (9) pomocí šroubů (16), obr. 4.

6 Umístěte levý (10) a pravý (11) kryt pomocí šroubů (14), jak je znázorněno na obr. 5.

7 Odstraňte zajišťovací háček odstraněním šroubů (22) ze základny a z hlavního rámu, viz obr. 7.

8 MAZÁNÍ

POZOR: Před prvním použitím naneste přibližně polovinu lahvičky lubrikantu do střední části pásu, podél celé desky a na obě strany, viz obr. 8.

Názorné video jak postupovat při mazání je dostupné na stránce BH Youtube: https://www.youtube.com/c/BHFitnessService/videos.

Důležité informace:

- Pokud lahvička s lubrikantem v krabici chybí, vyžádejte si ji, abyste nepoužili nevhodný lubrikant.
- Zvláštní pozornost věnujte mazání oblasti, kam pokládáte chodidla během cvičení.
    - Po namazání spusťte program, aniž by kdokoli trenažér používal, aby se pás správně pohyboval a promazával. Pokud mazání provedete ihned pocvičení, bude promazání ještě lepší.
- Po nanesení maziva byste trenažér neměli několik hodin skládat ani používat.

- Pokud pás začne po mazání prokluzovat, zkontrolujte napnutí pásu. Chcete-li pás napnout, vezměte imbusový klíč 6 mm a s trenažérem nastaveným rychlost na 4 km/h otočte šrouby (R & L) o jednu otáčku ve směru hodinových ručiček.

UPOZORNĚNÍ: Pravidelná kontrola promazání pásu je na odpovědnosti uživatele. Chcete-li trenažér promazat, odpojte běžecký pás z elektrické zásuvky; umístěte jednu ruku mezi pás a povrch desky, abyste zajistili mazání obou povrchů, zejména v oblasti, kam během cvičení pokládáte nohy.

Upozorňujeme, že nedostatečná údržba nebo použití nevhodných produktů může vést ke ztrátě záruky.

Frekvence mazání:

- Pro optimální údržbu BH doporučuje používat vlastní značkové mazivo na silikonové bázi.
- BH doporučuje promazat pás alespoň jednou za měsíc nebo přibližně po každých 30 hodinách používání (podle toho, co nastane dříve).
- Použití ve velmi suchém, horkém nebo prašném prostředí, použití lidmi s vysokou hmotností a/nebo pravidelnou chůzí pomalým tempem (<5 km/h) zvyšuje potřebu mazání každých patnáct dní nebo dokonce každý týden.

- Použití maziva jiné značky nebo jiného typu maziva může vyžadovat častější mazání nebo dokonce poškodit pás a/nebo desku a způsobit poruchu motoru a dalších dílů.

9 SEŘÍZENÍ PÁSU

POZOR: Před použitím trenažér zapněte a zkontrolujte, zda je pás vycentrován. V případě potřeby postupujte podle níže uvedených kroků.

Pokud není trenažér na podlaze usazen stejnoměrně na všech čtyřech kontaktních bodech, může dojít k tomu, že se pás (X) vychýlí do strany.

VYCHÝLENÍ PÁSU DOPRAVA

Tento postup je velmi důležitý, postupujte následovně. Při seřizování pásu uveďte stroj do pohybu rychlostí 4 km/h. Pokud se pás vychýlil doprava, otočte šroubem (R) na pravé straně stroje o 1/4 otáčky ve směru hodinových ručiček. Sledujte polohu pásu; pokud po jedné minutě nebude pás ve středu, opakujte tento postup. Pokud uvidíte, že se pás posunul příliš daleko doleva, otočte pravým šroubem lehce proti směru hodinových ručiček, obr. 9. Po seřízení pásu můžete začít znovu cvičit.

VYCHÝLENÍ PÁSU DOLEVA
V případě, že se pás posunul doleva, otočte šroubem (L) na levé straně stroje o 1/4 otáčky ve směru hodinových ručiček. Sledujte polohu pásu; pokud po jedné minutě nebude pás zcela ve středu, pak postup opakujte. Pokud uvidíte, že se pás posunul příliš daleko doprava, otočte levým šroubem lehce proti směru hodinových ručiček, viz obr. 9.

Důležité: Nadměrné utažení pásu může vést ke snížení rychlosti trenažéru a dokonce k jeho roztažení. Mějte na paměti, že jedno otočení pravého šroubu (R) ve směru hodinových ručiček má stejný účinek na polohu pásu jako jedno otočení levého šroubu (L) proti směru hodinových ručiček. V případě nadměrného pohybu pásu můžete použít kterýkoli z obou šroubů, abyste zabránili nadměrnému utažení pásu.

SKLÁDÁNÍ TRENAŽÉRU
Běžecký pás je vybaven sklopným mechanismem pro snadné skladování. Chcete-li jej použít, zastavte pás, snižte výšku na minimum, odpojte síťový kabel a zvedněte jednotku, dokud neuslyšíte zacvaknutí aretačního šroubu na místo. Jednotku skladujte na suchém místě a nevystavujte ji teplotním výkyvům.

ROZKLÁDÁNÍ TRENAŽÉRU
Chcete-li jtrenažér rozložit, nejprve pás běžeckého pásu lehce zatlačte nahoru, obr. 10 , I., a poté vytáhněte aretační šroub (P) ven, obr. 10 , II. Pomalu spusťte pás běžeckého pásu dolů k podlaze.

Při skládání nebo rozkládání běžeckého trenažéru se ujistěte, že kolem nejsou žádné děti nebo překážky, které by mohly bránit manipulaci.

MANIPULACE A SKLADOVÁNÍ
Jednotka je pro snadný přesun vybavena kolečky (72), obr. 11. Ujistěte se, že je napájecí kabel vytažen ze zásuvky. Pokud chcete běžecký pás přemístit, nejprve jej složte. Nakloňte běžecký pás tak, aby kolečka (72) spočívala na podlaze. Abyste předešli nehodám, NEPŘEMÍSŤUJTE běžecký pás po nerovných podlahách.

PROVOZNÍ POKYNY
FITNESS
Být fit znamená žít život naplno. Moderní společnost velmi trpí stresem. Život ve městě je především sedavý. Konzumujeme stravu s množstvím kalorií a tuků. Lékaři se shodují, že pravidelné cvičení je vhodné způsob, jak kontrolovat naši váhu, zlepšit kondici a pomoci nám relaxovat.

VÝHODY CVIČENÍ
Pravidelné cvičení pod určitou úrovní po dobu 15/20 minut se stává aerobní. Aerobní cvičení je v podstatě cvičení, při kterém se využívá kyslík. Za normálních okolností se jedná o nepřetržité cvičení bez pauz. Kromě cukrů a tuků potřebuje tělo také kyslík. Pravidelné cvičení zlepšuje schopnost těla dodávat kyslík do všech svalů a současně zlepšuje funkci plic, srdeční kapacitu a krevní oběh. Energie produkovaná během cvičení spaluje kilokalorie (známé jako kalorie).

CVIČENÍ A KONTROLA HMOTNOSTI

Jídlo, které jíme, se transformuje mimo jiné na energii (kalorie) pro naše tělo. Pokud přijmeme více kalorií, než spálíme, tloustneme a naopak, pokud spálíme více kalorií, než sníme, zhubneme. Při odpočinku tělo spaluje kolem 70 kalorií za hodinu, aby naše životní funkce zůstaly aktivní. Výkon se odráží na frekvenci srdečního rytmu (pulzaci), která se zvyšuje s rostoucí zátěží a rychlostí. Výkon závisí na rychlosti. Pokud zvýšíte rychlost, zvýší se také pracovní i srdeční frekvence. Pokud se pracovní frekvence udržuje konstantní, srdeční frekvence se zvyšuje až do bodu, kdy srdce nebude bít rychleji i přes zvyšující se rychlost. Tento jev je označován jako maximální srdeční frekvence a s věkem klesá. Známý vzorec pro výpočet této maximální srdeční frekvence, kdy dochází k vyčerpání, je 220 mínus váš věk. Cvičení by mělo probíhat v rozmezí 65 %-85 % maximální srdeční frekvence po dobu 15-20 minut a nemělo by překročit 85 %.

Příklad: věk 50 let
220-50= tep170

Tepová frekv.	Pulzace	
Maximum	170	
85%	144	Aerobní zóna
75%	127	
65%	112	

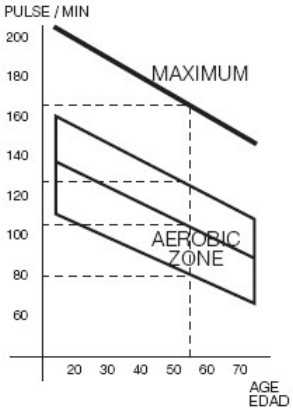

CVIČEBNÍ PROGRAM

Před zahájením jakéhokoli cvičebního programu je třeba brát v úvahu, že se programy liší v závislosti na věku a fyzické kondici. Poraďte se se svým lékařem, a na základě jeho doporučení dosáhnete lepších výsledků. Bez ohledu na to, zda je vaším cílem být v kondici, redukovat hmotnost nebo zda jde o fyzioterapii, nezapomeňte, že cvičení by mělo být postupné, plánované, rozmanité a nepříliš náročné. Doporučujeme cvičit 3x-5x týdně. Před zahájením každého cvičení je důležitá rozcvička po dobu 2-3 minut při nízké rychlosti. Chrání vaše svaly a připraví váš kardiorespirační systém.

Další fáze potrvá 15-20 minut s tepovou frekvencí mezi 65-75 % nebo mezi 75-85 % pro ty, kteří jsou již zvyklí cvičit. Později, když jsme již v lepší kondice, můžeme tento čas rozdělit mezi obě úrovně, ale vždy mějme na paměti, že tepová frekvence nesmí překročit 85 % (aerobní oblast) a nikdy nesmí dosáhnout maximální srdeční frekvence, která odpovídá našemu věku.

Jakmile docvičíme, je důležité uvolnit svaly. Toho lze dosáhnout chůzí při nízké rychlosti po dobu 2-3 minut, dokud srdeční frekvence neklesne pod 65 %. Zabráníme tak bolesti svalů, zejména po intenzivním cvičení. Dále je vhodné ukončit program několika relaxačními cviky na podlaze.

POZNÁMKA NA ZÁVĚR

Doufáme, že se vám bude trenažér líbit. Brzy zjistíte, že se díky kontrolovanému a plánovanému cvičení budete cítit lépe, budete mít více energie a budete méně trpět stresem. Uvidíte, že s BH stojí za to zůstat ve formě.

KONTROLA A ÚDRŽBA

Trenažér vypněte a odpojte napájecí kabel. K očištění prachu použijte vlhký hadřík nebo ručník. Nepoužívejte rozpouštědla. Okolí viditelných součástí opatrně vysajte vysavačem. Můžete také vysát spodní stranu jednotky položením na jednu ze stran. Podobně můžete vysát vnitřek krytu motoru (buďte opatrní při manipulaci s kabely).

Pravidelně kontrolujte, zda jsou všechny upevňovací prvky řádně utažené a připojené. Každé tři měsíce zkontrolujte a utáhněte všechny součásti trenažéru. Použití trenažéru s opotřebovanými součástmi může způsobit zranění uživatele. K výměně opotřebovaných součástí doporučujeme použít originální náhradní díly. Použití jiných náhradních dílů může způsobit zranění nebo ovlivnit výkon trenažéru.

Pokud máte jakékoli dotazy, obraťte se na naši technickou asistenční službu (viz poslední strana příručky).

BH FITNESS SI VYHRAZUJE PRÁVO ZMĚNIT SPECIFIKACE SVÝCH VÝROBKŮ BEZ PŘEDCHOZÍHO UPOZORNĚNÍ.

TABULKA PORUCH

PROBLÉM	KONTROLA	ŘEŠENÍ
Monitor se nerozsvítí.	1) Ujistěte se, že je trenažér zapojený do zásuvky, vypínač ON/OFF v poloze 1, bezpečnostní klíč je ve slotu	Připojte trenažér do sítě. Přepněte spínač do polohy 1 a zasuňte bezpečnostní klíč.
Monitor se zapne, ale motor se nespustí.	2) Zkontrolujte, zda je zatlačen jistič.	2) Vypněte trenažér a zatlačte jistič dovnitř. Promažte pás běžeckého pásu.
Chůze na pásu je trhaná.	3.a) Zkontrolujte, zda je pás promazaný. 3.b) Zkontrolujte napětí posuvného pásu. 3.c) Zkontrolujte napnutí hnacího řemenu.	a) Promažte posuvný pás b) Upravte napnutí pásu. c) Upravte napnutí hnacího řemenu.
Trenažér se zastaví (jistič se vypne).	4) Zkontrolujte, zda je pás promazaný.	4) Resetujte tlačítko přetížení pomocí vypínače na „0“ a namažte pás běž. pásu.
Úraz elektrickým proudem přes madla.	5) Zkontrolujte zapojení do uzemněné síťové zásuvky.	5)) Zapojte trenažér do uzemněné síťové zásuvky.
Běžecký pás se vychýlí mimo střed.	6.a) Zkontrolujte, zda je trenažér rovně na podlaze. 6.b) Zkontrolujte, zda je trenažér nekývá.	

G6178

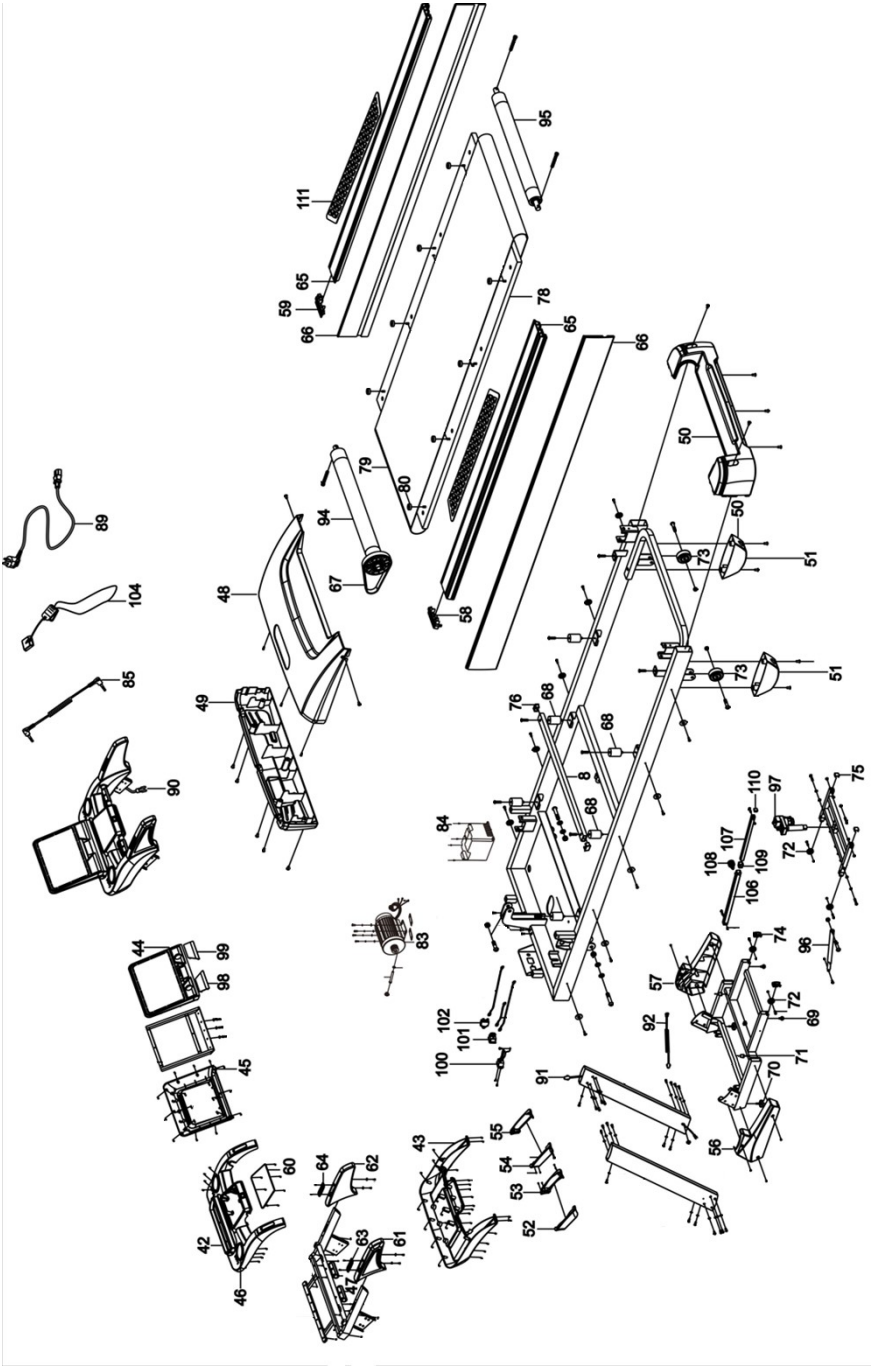

111
95
65
59
66
78
65
66
50
79
80
94
89
67
48
58
50
73
51
104
85
49
76
68
68
73
51
90
8
84
68
110
97
75
107
108
109
72
106
83
44
99
98
74
96
57
72
69
102
101
100
92
71
70
45
91
56
55
43
54
53
52
60
64
62
42
63
61
46
47

G6178TFT

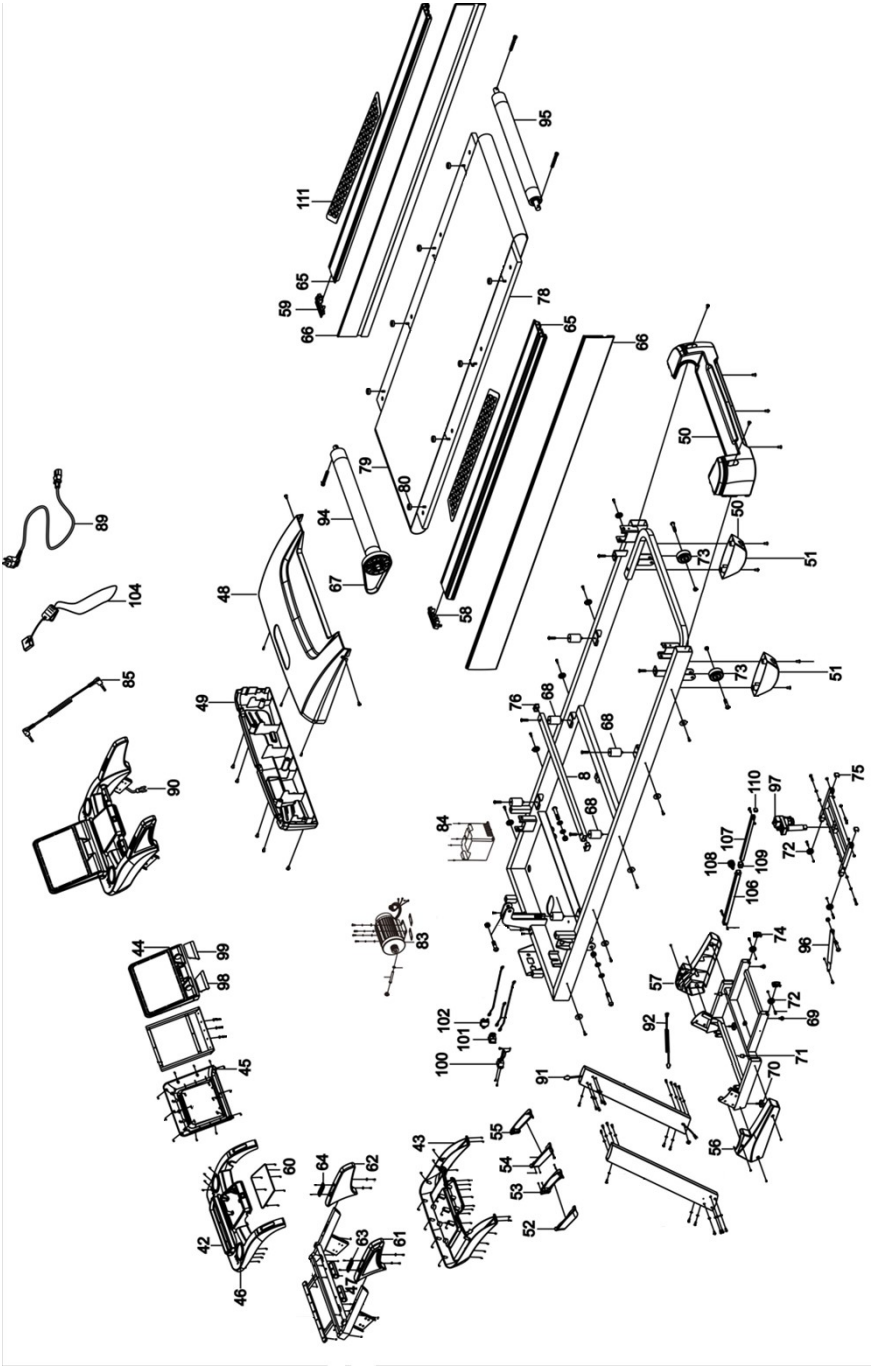

111
95
65
59
66
78
65
66
50
79
80
94
67
58
89
104
48
50
73
51
85
49
73
51
76
68
68
90
8
68
84
110
97
75
107
108
109
72
106
83
74
96
44
99
98
57
72
69
102
101
92
100
71
45
91
70
56
55
43
54
60
64
62
53
52
42
63
61
46
47

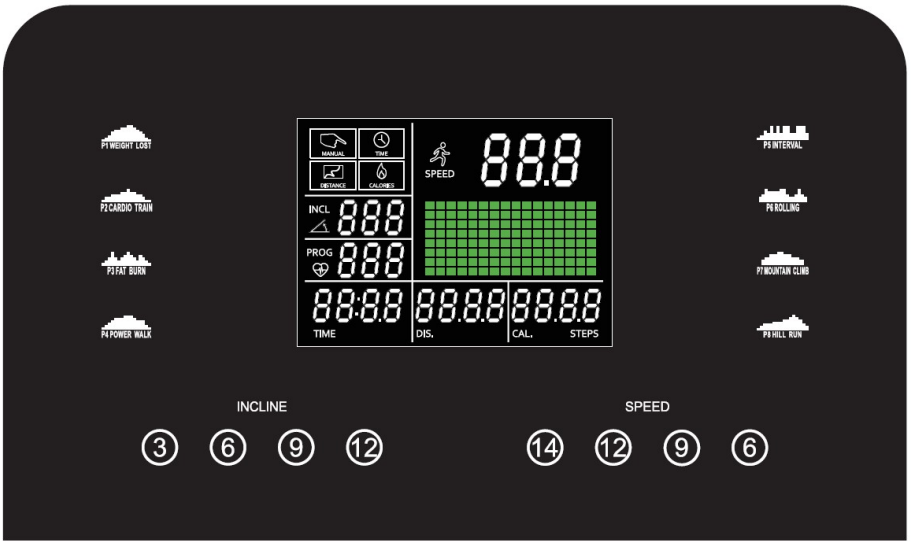
P1 WEIGHT LOST
P2 CARDIO TRAIN
P3 FAT BURN
P4 POWER WALK
MANUAL
TIME
DISTANCE
CALORIES
SPEED
88.8
INCL.
888
PROG
888
88:8.8
88.8.8
88.8.8
TIME
DIS.
CAL.
STEPS
P5 INTERVAL
P6 ROLLING
P7 MOUNTAIN CLIMB
P8 HILL RUN
INCLINE
3
6
9
12
SPEED
14
12
9
6

APP
USB

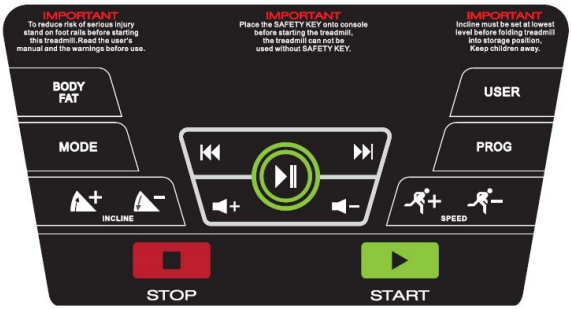
IMPORTANT
To reduce risk of serious injury stand on foot rails before starting this treadmill.Read the user's manual and the warnings before use.
IMPORTANT
Place the SAFETY KEY onto console before starting the treadmill, the treadmill can not be used without SAFETY KEY.
IMPORTANT
Incline must be set at lowest level before folding treadmill into storage position, Keep children away.
BODY FAT
MODE
INCLINE
USER
PROG
SPEED
STOP
START

MONITOR

Obr. 1

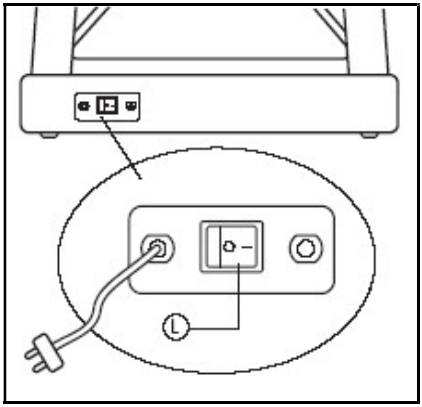

Obr. 2

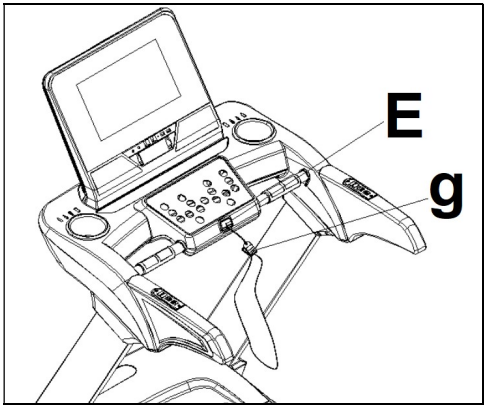

Obr. 3

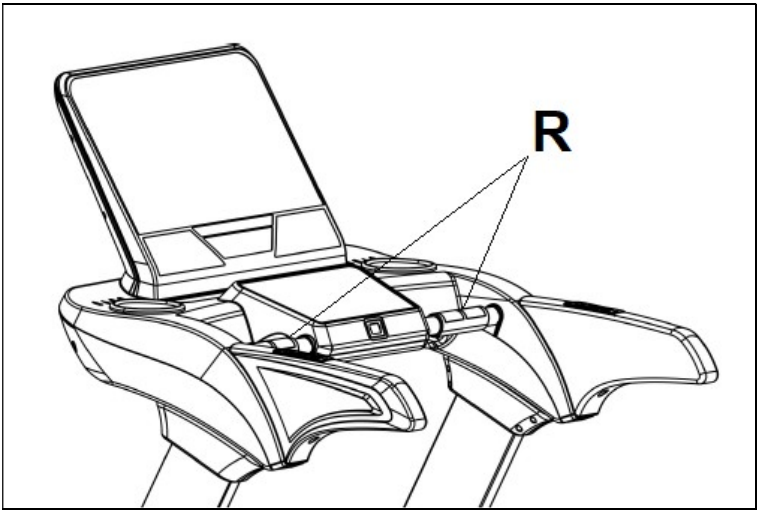

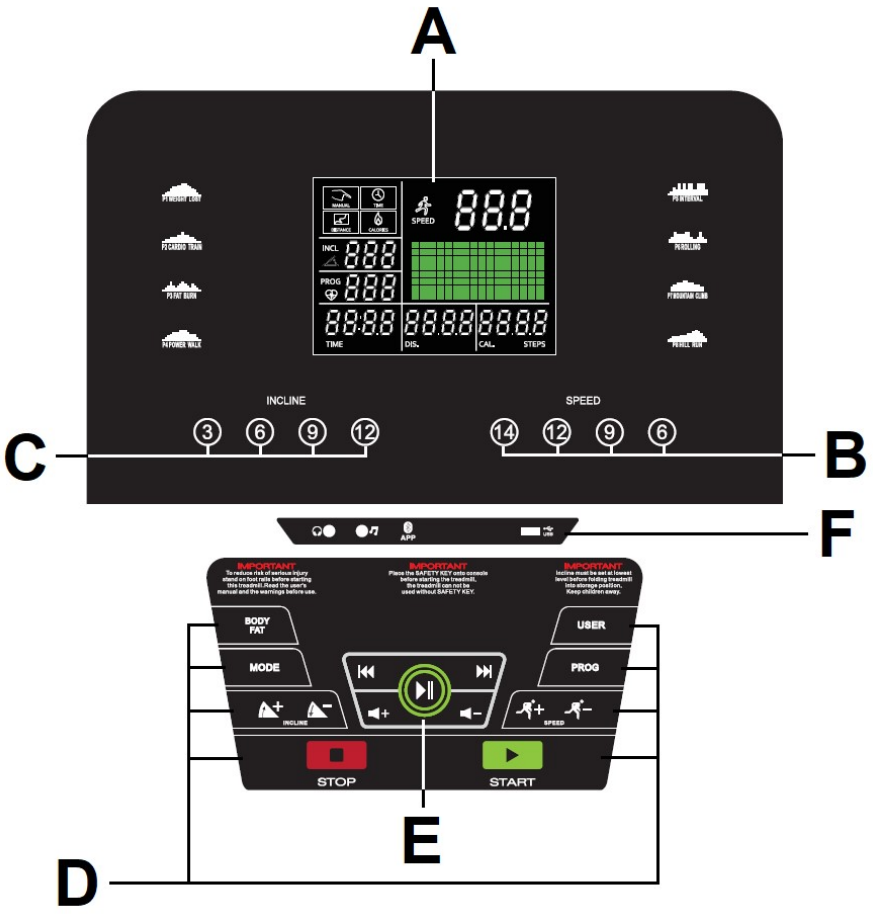

ČÁSTI MONITORU

A: Displej současně zobrazuje čas; sklon/tepovou frekvenci; vzdálenost/ kalorie.

B: Tlačítka rychlého přístupu k funkci rychlosti (6 – 9 – 12 -14 km/h).

C: Klávesy rychlého přístupu k funkci sklonu (3 – 6 – 9 – 12).

D: Monitor má 6 tlačítek: PROGRAM; MODE; START; STOP; RYCHLOST Km/h (+-); SKLON (+-).

E: Volume UP/DOWN key / Previous/ Next song key / Play/Pause.

F: MP3/USB/headphone connector.

START/STOP

Zapojte jednotku do uzemněné zásuvky a nastavte přepínač (L) do polohy (1), obr. 1.
Bezpečnostní klíč (g) musí být vložen do slotu (E) obr. 2, jinak trenažér nebude fungovat.

Jakmile je bezpečnostní klíč (g) na svém místě, monitor pípne a všechny displeje zobrazí hodnotu [00:00], což znamená, že je trenažér připraven k použití.

FUNKCE USB/MP3

MP3 zařízení vložte do konektoru (F). K ovládání funkce MP3 použijte MP3 zařízení.
USB pero vložte do konektoru (F). K ovládání funkce USB použijte tlačítka (E).

PROVOZNÍ POKYNY

QUICK START (RYCHLÝ START)
Stisknutím tlačítka START spustíte trenažér do 3 sekund rychlostí 1 km/h.
Rychlost nebo nastavení sklonu můžete zvýšit nebo snížit stisknutím tlačítek SPEED +- nebo INCLINE +/-.
Stiskněte tlačítko START pro zastavení cvičení.
Stiskněte START pro pokračování ve cvičení nebo stiskněte STOP pro ukončení cvičení a návrat do hlavní nabídky.

MANUÁLNÍ REŽIM

U programů MANUAL můžete zadat délku cvičení mezi 5 až 99 minutami, vzdálenost mezi 1 až 99 a kalorie mezi 20 až 990.
Pro vstup do manuálního režimu stiskněte tlačítko MODE a tlačítka SPEED +/- pro nastavení hodnoty nebo stiskněte MODE pro nastavení další hodnoty.
Stiskněte START a začněte cvičit,
Monitor začne odpočítávat, dokud nedosáhne nuly a několikrát pípne, aby vám oznámil, že jste dosáhli cíle.

Nastavení rychlosti můžete zvýšit nebo snížit v MANUÁLNÍM režimu stisknutím tlačítek SPEED +-, mezi 1–22 km/h nebo sklonu (0-15) stisknutím tlačítek +/-.

Trenažér zastavíte stisknutím tlačítka STOP nebo vyjmutím BEZPEČNOSTNÍHO KLÍČE.

PROGRAMOVÝ REŽIM

Monitor je vybaven 8 programy (P1-P8). U programů P1-P8 můžete nastavit úroveň intenzity (L1-L8) a délku trvání cvičení.

Grafy jednotlivých programů P1 až P8, viz závěrečné stránky.

Když je monitor v hlavní nabídce, stiskněte tlačítko PROGRAM pro výběr požadovaného programu, stiskněte MODE pro nastavení úrovně intenzity (L1-L8). Stiskněte tlačítka +/- slouží k nastavení času. Výchozí hodnota je 30 minut. Pro zahájení cvičení stiskněte tlačítko START.
Nastavení rychlosti můžete kdykoli během cvičení změnit stisknutím kláves SPEED+- nebo nastavení sklonu stisknutím kláves +/-.

UŽIVATELSKÝ PROGRAM

Uživatelské programy umožňují navrhnout grafy rychlosti a sklonu s ohledem na vaši kondici. Když je monitor připraven, stiskněte tlačítko USER a zvolte U1-U2-U3. Stiskněte SPEED +/- pro nastavení času. Stiskněte MODE.

Pomocí tlačítek INCLINE +/- zvolte požadovaný stupeň sklonu pro první stupeň (mezi 0 až 15), stisknutím tlačítek SPEED +/- vyberte rychlost pro první stupeň v rozmezí 1 až 22 km/h.
Stisknutím tlačítka MODE se dostanete do druhé fáze. Postupujte stejně jako při změně nastavení rychlosti a sklonu pro tuto fázi a tak dále až do poslední fáze, abyste dokončili nastavení uživatelského grafu.

Stiskněte START a trenažér se spustí po třísekundovém odpočítávání zobrazeném na centrálním displeji.
Nastavení rychlosti můžete změnit kdykoli během cvičení stisknutím tlačítek SPEED +/- a nastavení sklonu stisknutím tlačítek sklonu +/-.

PROGRAM TĚLESNÉHO TUKU

Program („F“ BODY-FAT) je navržen pro vypočet procenta tělesného tuku uživatele.
Stiskněte klávesu BODY FAT a zvolte program FAT, poté stiskněte klávesu MODE a pomocí kláves +/- vyberte pohlaví (Muž 01 – Žena 02), stiskněte klávesu MODE pro potvrzení, pomocí kláves +/- zadejte váš VĚK (10 – 99) stiskněte tlačítko MODE pro potvrzení, pomocí tlačítek +/- vyberte VÝŠKU (100 - 200 cm), stiskněte tlačítko MODE pro potvrzení.
Pomocí tlačítek +/- zadejte vaši HMOTNOST (20 – 150 kg), pro potvrzení stiskněte tlačítko MODE.

Položte ruce na senzory na rukojeti (R), jak je znázorněno na obr. 3, a po několika sekundách se na obrazovce zobrazí výsledek.

FUNKCE TĚLESNÉHO TUKU (FAT)
Funkce tělesného tuku vám pomůže vypočítat procento tělesného tuku.

Tabulka: TYP POSTAVY

Popis	Žena	Muž
Hubený	10-13%	2-5%
Atletický	14-20%	6-13%
Fitness	21-24%	14-17%
Normální	25-31%	18-25%
Obézní	32+%	25+%

Na hlavní obrazovce se zobrazí typ profilu pro váš typ postavy. Pokud se objeví chybový kód „---“, znamená to, že došlo k chybě (umístěte ruce správně na snímače tepu (R), obr.3).

Operační systém iOS (kompatibilní s iPhone, iPad a iPod)

Monitor má integrovaný modul Bluetooth. Zapněte Bluetooth v nastavení na „ZAPNUTO (ON)“. Stáhněte si aplikaci (z App Store (ZWIFT, KINOMAP,…)., která podporuje FTMS. Otevřete aplikaci a spusťte ji. Když vás aplikace vyzve, vyberte příslušný BH modul ze seznamu zobrazeného na zařízení, který chcete spárovat.

OPERAČNÍ SYSTÉM ANDROID (kompatibilní se zařízeními Android)

Monitor má integrovaný modul Bluetooth. Zapněte Bluetooth v nastavení zařízení Android na „ZAPNUTO (ON)“. Stáhněte si aplikaci (z App Store (ZWIFT, KINOMAP,…)., která podporuje FTMS.

Otevřete aplikaci a spusťte ji. Když vás aplikace vyzve, vyberte příslušný BH modul ze seznamu zobrazeného na Android zařízení, který chcete spárovat. Podívejte se na kompatibilní aplikace na webu: www.bhfitness.com. Získejte zdarma aktivační kód Kinomap na: http: colectivos.bhonlinestore.com/bh-by kinomap/.

NOUZOVÉ ZASTAVENÍ

Pro maximální bezpečnost uživatele je tato jednotka vybavena bezpečnostním klíčem (g) a tlačítkem STOP. Bezpečnostní klíč (g) musí být zasunut do svého slotu (E), obr. 2, jinak se trenažér nespustí. Pokud cvičíte, vždy si připněte kabel bezpečnostního klíče k oděvu. Zatažením za kabel vytáhnete bezpečnostní klíč ze slotu a trenažér se okamžitě zastaví.

Chcete-li restartovat trenažér, jednoduše vložte klíč zpět do slotu pro klíč. Když trenažér nepoužíváte, vytáhněte bezpečnostní klíč (g) a uchovávejte jej mimo dosah dětí. Stisknutím červeného tlačítka označeného STOP se jednotka okamžitě zastaví. Chcete-li ji restartovat, stiskněte znovu tlačítko označené START.

MĚŘENÍ TEPOVÉ FREKVENCE

Tepovou frekvenci změříte přiložením obou rukou na snímače tepu (R), kterými je elektronická jednotka vybavena. Po několika sekundách se zobrazí údaj vaší o tepové frekvenci.

DŮLEŽITÉ: Nejedná se o lékařský přístroj, a proto je zobrazená tepová frekvence pouze orientační.

BH FITNESS SI VYHRAZUJE PRÁVO ZMĚNIT SPECIFIKACE SVÝCH VÝROBKŮ BEZ PŘEDCHOZÍHO UPOZORNĚNÍ.

CHYBOVÉ KÓDY

E01	Možná chyba kabelu.	Připojte kabel mezi horní ovladač a konzolu.
E02	Porucha motoru.	Zkontrolujte kabely motoru. V případě potřeby vyměňte motor.
E03	Snímač rychlosti je bez signálu.	Zkontrolujte připojení kabelu nebo vyměňte snímač rychlosti.
E04	Chyba kalibrace.	Vyměňte řídicí desku.
E05	Možné přetížení motoru.	a.- Namažte řemen. b.- Zkontrolujte, zda není spálený motor. c.- Zkontrolujte, zda není spálená řídicí deska.

Pokud máte jakékoliv dotazy, neváhejte se obrátit na technickou asistenční službu a zatelefonujte na zákaznický servis (viz poslední strana návodu).

PROFILY PROGRAMŮ

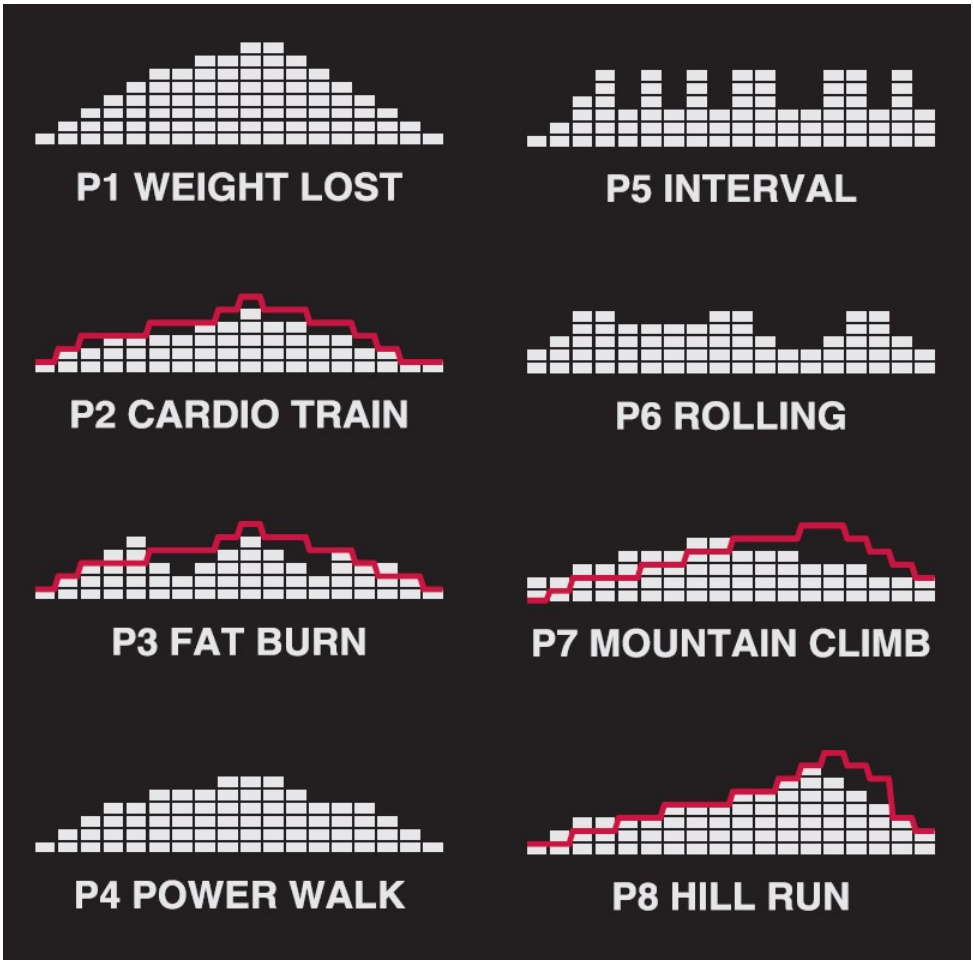

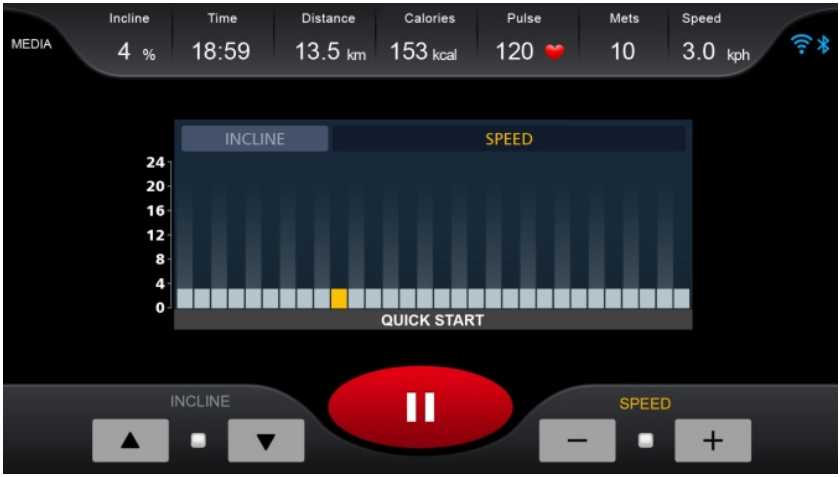
Incline
Time
Distance
Calories
Pulse
Mets
Speed
MEDIA
4 %
18:59
13.5 km
153 kcal
120
10
3.0 kph
INCLINE
SPEED
24
20
16
12
8
4
0
QUICK START
INCLINE
SPEED

MONITOR

Obr. 1

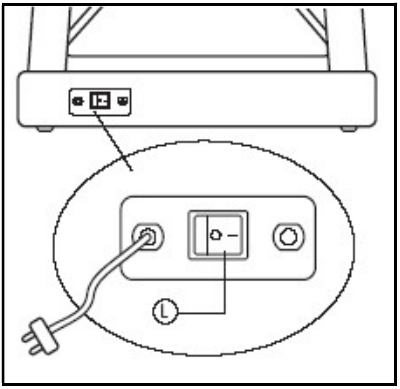

Obr. 2

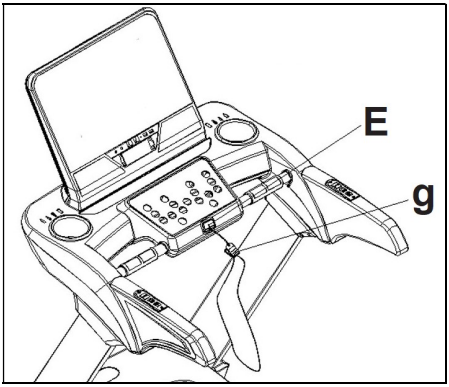

Obr. 3

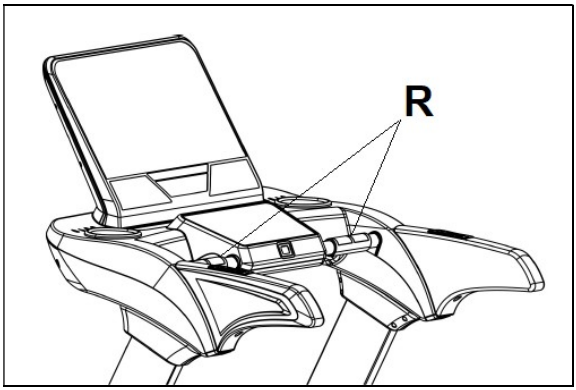

Obr. 4

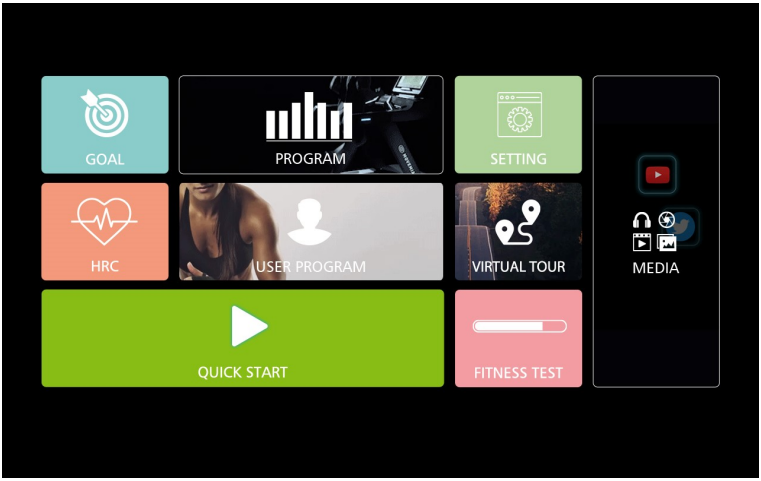

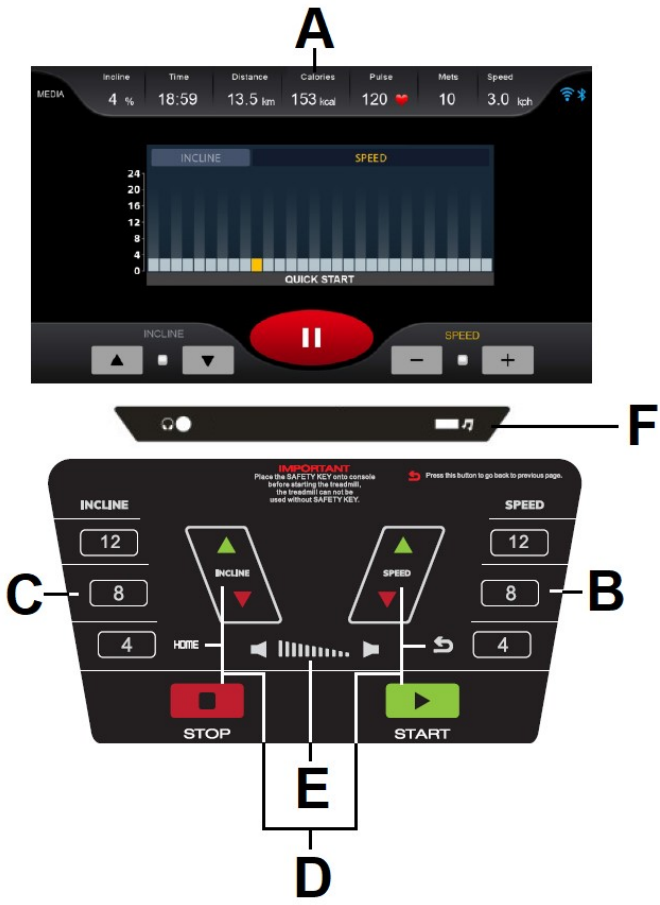

ČÁSTI MONITORU

A: Displej současně zobrazuje čas; sklon; tepovou frekvenci, rychlost; vzdálenost; kalorie.

B: Tlačítka rychlého přístupu k funkci rychlosti (4 – 8 – 12 km/h).

C: Tlačítka rychlého přístupu k funkci sklonu (4 – 8 – 12).

D: Monitor má následující klávesy:

START; STOP; VELOCIDAD Km/h (+/-); INCLINACIÓN (+/-); HOME; .

E: ZVÝŠENÍ/SNÍŽENÍ hlasitosti.

F: USB/konektor pro sluchátka.

START/STOP

Zapojte jednotku do uzemněné zásuvky a nastavte přepínač (L) do polohy (1), obr. 1.

Bezpečnostní klíč (g) musí být vložen do slotu (E) obr. 2, jinak trenažér nebude fungovat. Jakmile je bezpečnostní klíč (g) na svém místě, vstoupíte na hlavní obrazovku, obr. 4

ZMĚNA JAZYKA

Na hlavní obrazovce klikněte na možnost NASTAVENÍ (SETTINGS) na obrazovce. Poté v System-Language zvolte požadovaný jazyk. Pro návrat na hlavní obrazovku klikněte na ikonu HOME v pravém dolním rohu.

NASTAVENÍ JASU OBRAZOVKY

Na hlavní obrazovce klikněte na obrazovce na NASTAVENÍ (SETTINGS). Poté upravte jas přímým dotykem na lištu na obrazovce v System-Brightness. Pro návrat na hlavní obrazovku klikněte na ikonu HOME v pravém dolním rohu.

NASTAVENÍ HLASITOSTI

Na hlavní obrazovce klikněte na obrazovce na NASTAVENÍ (SETTINGS) a poté upravte hlasitost přímým dotykem lišty na obrazovce v System-Sound. Pro návrat na hlavní obrazovku klikněte na ikonu HOME v pravém dolním rohu.

FUNKCE USB

USB zařízení s hudebními soubory vložte do konektoru (F), abyste je mohli přehrát.

PROVOZNÍ POKYNY

RYCHLÝ START (QUICK START)

Stiskněte tlačítko START nebo RYCHLÝ START na obrazovce a stroj se spustí do 3 sekund, což se zobrazí odpočítáváním na displeji ČASU, rychlostí 1,0 km/h. Rychlost nebo nastavení sklonu můžete zvýšit nebo snížit stisknutím tlačítek SPEED +- nebo INCLINE ▲▼ nebo stisknutím ikon na obrazovce. Chcete-li zadat hodnotu přímo, stiskněte ikonu .

Stisknutím tlačítka STOP cvičení zastavíte.

Stisknutím tlačítka START pokračujete ve cvičení nebo stiskněte STOP pro ukončení cvičení. Pro návrat na hlavní obrazovku klikněte na ikonu HOME.

CÍLOVÝ REŽIM (GOAL MODE)

Monitor disponuje programem GOAL. V manuálním programu můžete zadat délku trvání cvičení (20:00-99:00min), vzdálenost (1-99km) a kalorie (10-9999KCal).

Stiskněte GOAL na hlavní obrazovce, obr. 4, zadejte hodnoty, stiskněte START a začněte cvičit. Monitor začne odpočítávat, dokud nedosáhne nuly a při dosažení cíle několikrát pípne.

V manuálním režimu můžete zvýšit nebo snížit nastavení rychlosti stisknutím tlačítek SPEED +- v rozmezí 1–22 km/h nebo sklonu (0-15) stisknutím tlačítek ▲▼.

Trenažér se zastaví, pokud stisknete tlačítko STOP nebo pokud vyjmete BEZPEČNOSTNÍ KLÍČ.

PROGRAMOVÝ REŽIM

Monitor je vybaven 32 programy (P1-P32).

Stiskněte tlačítko PROGRAM na hlavní obrazovce, obr. 4. Zadejte vaše pohlaví, věk, váhu a čas. Stisknutím tlačítka Next zobrazíte profil programu. Stiskněte P1-P32 pro výběr programu. Stisknutím tlačítka Start zahájíte cvičení.

Nastavení rychlosti můžete změnit kdykoli během cvičení stisknutím kláves SPEED+- nebo sklonu pomocí kláves ▲▼.

Grafy jednotlivých programů P1-P32, viz závěrečné stránky.

REŽIM UŽIVATELSKÉHO PROGRAMU

Uživatelské programy vám umožňují navrhnout grafy rychlosti a sklonu s ohledem na vaši kondici.
Stiskněte USER PROGRAM na hlavní obrazovce, obr. 4. Vyberte uživatele 1, uživatele 2, uživatele 3, uživatele4, uživatele 5. Zadejte pohlaví, věk, váhu a čas. Stisknutím tlačítka Next upravte program. Vyberte požadovanou úroveň rychlosti a sklonu pro každý stupeň dotykem na obrazovku. Stisknutím tlačítka Start zahájíte cvičení. Nastavení rychlosti můžete změnit kdykoli během cvičení stisknutím tlačítek SPEED +/- a nastavení sklonu stisknutím tlačítek sklonu ▲▼.

MĚŘENÍ TEPOVÉ FREKVENCE

Klikněte na tlačítko HRC na hlavní obrazovce, obr. 4. Zadejte pohlaví, věk, váhu a čas. Stiskněte Next a vyberte jeden z programů pro měření tepové frekvence (80 %, 60 %, THR). Stisknutím Start zahájíte cvičení.
Možnosti (80 %, 60 %, THR) představují procento s ohledem na maximální tepovou frekvenci (220 mínus věk). Úroveň námahy se automaticky upraví podle zvolené hodnoty tepové frekvence.
Pokud je tepová frekvence pod cílovou hodnotou, nastavení rychlosti se zvýší.
Pokud je tepová frekvence nad cílovou hodnotou, nastavení rychlosti se sníží.
Tepovou frekvenci změříte pomocí senzorů na madlech nebo pomocí telemetrického hrudního pásu.

Maximální počet tepů, který by člověk nikdy neměl překročit, se nazývá maximální tepová frekvence a s věkem se snižuje. Jednoduchý vzorec pro výpočet je 220 mínus věk. Aby bylo cvičené prováděno správně, mělo by být udržováno mezi 65 % a 85 % maximální tepové frekvence a doporučuje se nepřekračovat 85 %.

VIRTUÁLNÍ REŽIM

Klikněte na VIRTUAL RUN na hlavní obrazovce, obr. 4. Zvolte program, čas a stiskněte Start pro zahájení cvičení.

TEST ZDATNOSTI (FITNESS TEST)

Cílem testu je posoudit fyzickou kondici uživatele. Klikněte na FITNESS TEST na hlavní obrazovce, obr. 4. Zadejte pohlaví, věk, váhu a čas. Na konci testu se zobrazí hodnocení mezi velmi špatným a výborným. Tabulka výsledků viz poslední stránky.

Tepovou frekvenci změříte pomocí senzorů na madlech nebo pomocí telemetrického hrudního pásu.

Před provedením testu je vhodné provést krátké zahřátí. Předejdete tak zranění.

Maximální počet tepů, který by člověk nikdy neměl překročit, se nazývá maximální tepová frekvence a s věkem se snižuje. Jednoduchý vzorec pro výpočet je 220 mínus věk. Aby bylo cvičené prováděno správně, mělo by být udržováno mezi 65 % a 85 % maximální tepové frekvence a doporučuje se nepřekračovat 85 %.

MÉDIA

Pro přístup k multimediálním aplikacím klikněte na ikonu MEDIA v hlavním menu (viz obr. 4).
Pro připojení k síti WIFI klikněte na NASTAVENÍ (SETTINGS) na hlavní obrazovce, obr. 4, a poté zvolte Wireless (bezdrátové připojení).
Pro přístup k médiím během cvičení klikněte na MEDIA na levé straně displeje.
Pro skrytí nebo zobrazení obrazovky cvičení stiskněte .

Chcete-li upravit hlasitost, stiskněte
Pro návrat na předchozí obrazovku stiskněte .

Operační systém iOS (kompatibilní s iPhone, iPad a iPod Touch)

Monitor má integrovaný modul Bluetooth. Zapněte Bluetooth v nastavení na „ZAPNUTO (ON)“. Stáhněte si aplikaci (z App Store (ZWIFT, KINOMAP,…)., která podporuje FTMS.
Otevřete aplikaci a spusťte ji. Když vás aplikace vyzve, vyberte příslušný BH modul ze seznamu zobrazeného na zařízení, který chcete spárovat.

OPERAČNÍ SYSTÉM ANDROID (kompatibilní se zařízeními Android)

Monitor má integrovaný modul Bluetooth. Zapněte Bluetooth v nastavení zařízení Android na „ZAPNUTO (ON)“. Stáhněte si aplikaci (z App Store (ZWIFT, KINOMAP,…)., která podporuje FTMS.

Otevřete aplikaci a spusťte ji. Když vás aplikace vyzve, vyberte příslušný BH modul ze seznamu zobrazeného na Android zařízení, který chcete spárovat. Podívejte se na kompatibilní aplikace na webu: www.bhfitness.com. Získejte zdarma aktivační kód Kinomap na: http://colectivos.bhonlinestore.com/bh-by-kinomap/

NOUZOVÉ ZASTAVENÍ

Pro maximální bezpečnost uživatele je tato jednotka vybavena bezpečnostním klíčem (g) a tlačítkem STOP. Bezpečnostní klíč (g) musí být zasunut do svého slotu (E), obr. 2, jinak se trenažér nespustí. Pokud cvičíte, vždy si připněte kabel bezpečnostního klíče k oděvu. Zatažením za kabel vytáhnete bezpečnostní klíč ze slotu a trenažér se okamžitě zastaví. Chcete-li restartovat trenažér, jednoduše vložte klíč zpět do slotu pro klíč. Když trenažér nepoužíváte, vytáhněte bezpečnostní klíč (g) a uchovávejte jej mimo dosah dětí. Stisknutím červeného tlačítka označeného STOP se jednotka okamžitě zastaví. Chcete-li ji restartovat, stiskněte znovu tlačítko označené START.

POKYNY K MĚŘENÍ TEPOVÉ FREKVENCE

Měření tepové frekvence na madlech
Tepovou frekvenci změříte přiložením obou rukou na snímače tepu (R), kterými je jednotka vybavena, viz obr. 2. Po několika sekundách se zobrazí údaj o vaší tepové frekvenci. Pokud nejsou obě ruce správně umístěny na senzorech, měření tepové frekvence nebude fungovat.

MĚŘENÍ TEPOVÉ FREKVENCE POMOCÍ HRUDNÍHO PÁSU
Monitor je vybaven pro příjem signálů z telemetrického systému měření tepové frekvence.
Systém se skládá z přijímače (D) a vysílače (hrudní pás není součástí balení, je třeba jej zakoupit zvlášť).

Pokud oba systémy měření tepové frekvence použijete společně, má telemetrický systém přednost před systémem měření tepové frekvence na madlech.

DŮLEŽITÉ: Toto není lékařský přístroj, a proto je zobrazená tepová frekvence pouze orientační.

Pokud máte jakékoliv dotazy, neváhejte se obrátit na technickou asistenční službu a zatelefonujte na zákaznický servis (viz poslední strana návodu).

BH FITNESS SI VYHRAZUJE PRÁVO ZMĚNIT SPECIFIKACE SVÝCH VÝROBKŮ BEZ PŘEDCHOZÍHO UPOZORNĚNÍ.

CHYBOVÉ KÓDY

E01	Možné přetížení motoru.	a.- Namažte pás. b.- Zkontrolujte, zda motor není spálený. c.- Zkontrolujte, zda není spálená řídicí deska.
E02	Snímač rychlosti je bez signálu.	Zkontrolujte připojení kabelu nebo vyměňte snímač rychlosti.
E04	Porucha motoru.	Zkontrolujte kabely v motoru. V případě potřeby motor vyměňte.
E16	Chyba kalibrace.	Vyměňte řídicí desku.

Pokud máte jakékoliv dotazy, neváhejte se obrátit na technickou asistenční službu a zatelefonujte na zákaznický servis (viz poslední strana návodu).

GRAFY PROGRAMŮ

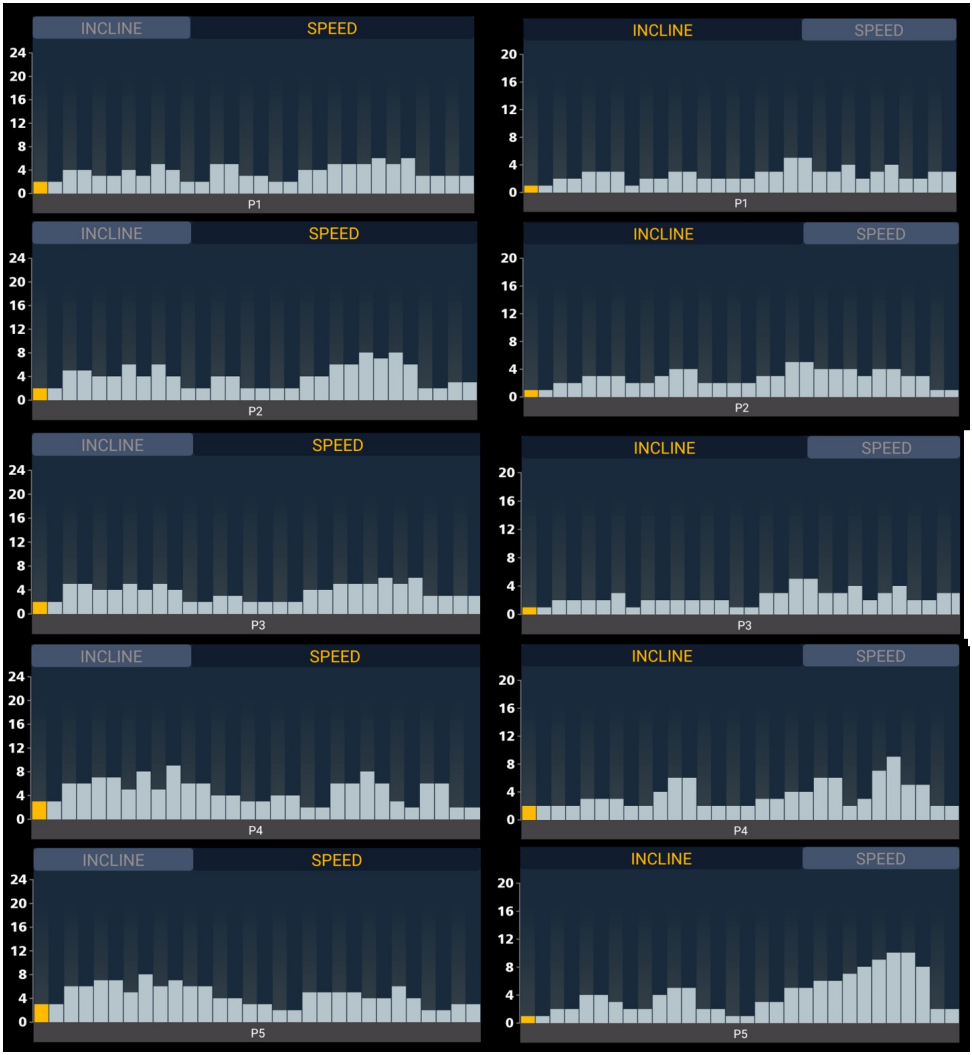

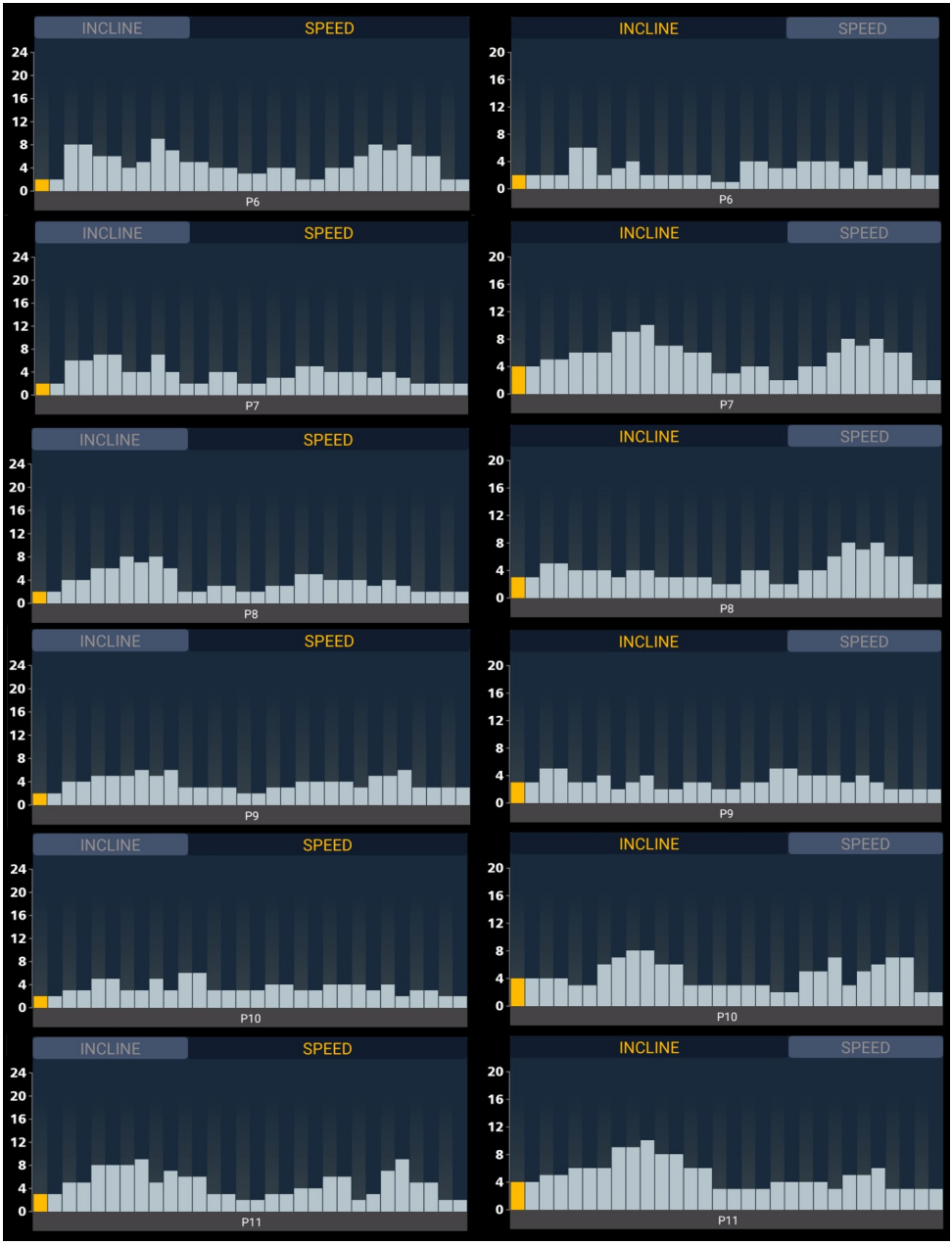
INCLINE
SPEED
24
20
16
12
8
4
0
P6
INCLINE
SPEED
20
16
12
8
4
0
P6
INCLINE
SPEED
24
20
16
12
8
4
0
P7
INCLINE
SPEED
20
16
12
8
4
0
P7
INCLINE
SPEED
24
20
16
12
8
4
0
P8
INCLINE
SPEED
20
16
12
8
4
0
P8
INCLINE
SPEED
24
20
16
12
8
4
0
P9
INCLINE
SPEED
20
16
12
8
4
0
P9
INCLINE
SPEED
24
20
16
12
8
4
0
P10
INCLINE
SPEED
20
16
12
8
4
0
P10
INCLINE
SPEED
24
20
16
12
8
4
0
P11
INCLINE
SPEED
20
16
12
8
4
0
P11

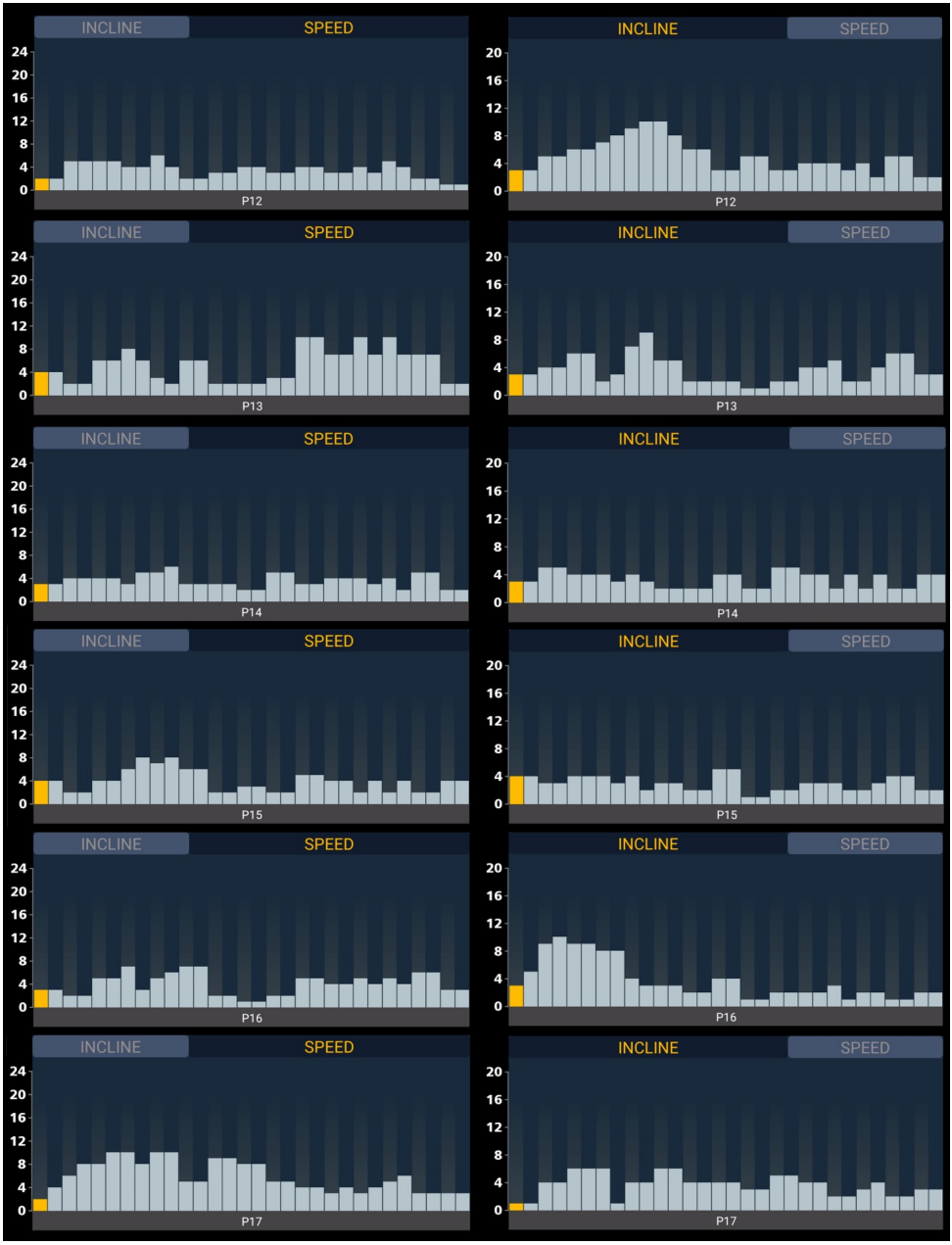
INCLINE
SPEED
24
20
16
12
8
4
0
P12
INCLINE
SPEED
20
16
12
8
4
0
P12
INCLINE
SPEED
24
20
16
12
8
4
0
P13
INCLINE
SPEED
20
16
12
8
4
0
P13
INCLINE
SPEED
24
20
16
12
8
4
0
P14
INCLINE
SPEED
20
16
12
8
4
0
P14
INCLINE
SPEED
24
20
16
12
8
4
0
P15
INCLINE
SPEED
20
16
12
8
4
0
P15
INCLINE
SPEED
24
20
16
12
8
4
0
P16
INCLINE
SPEED
20
16
12
8
4
0
P16
INCLINE
SPEED
24
20
16
12
8
4
0
P17
INCLINE
SPEED
20
16
12
8
4
0
P17

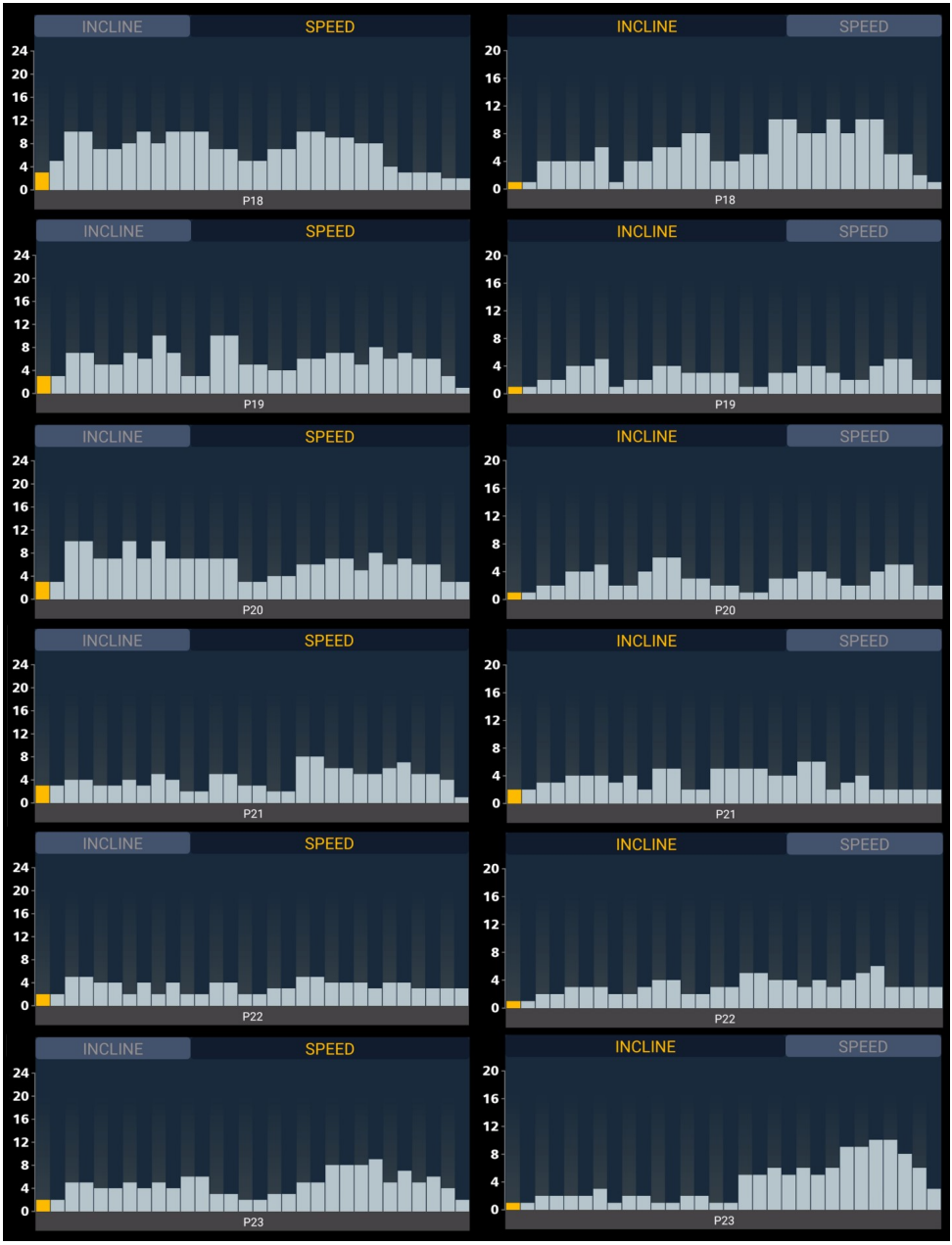
INCLINE
SPEED
P18
INCLINE
SPEED
P18
INCLINE
SPEED
P19
INCLINE
SPEED
P19
INCLINE
SPEED
P20
INCLINE
SPEED
P20
INCLINE
SPEED
P21
INCLINE
SPEED
P21
INCLINE
SPEED
P22
INCLINE
SPEED
P22
INCLINE
SPEED
P23
INCLINE
SPEED
P23

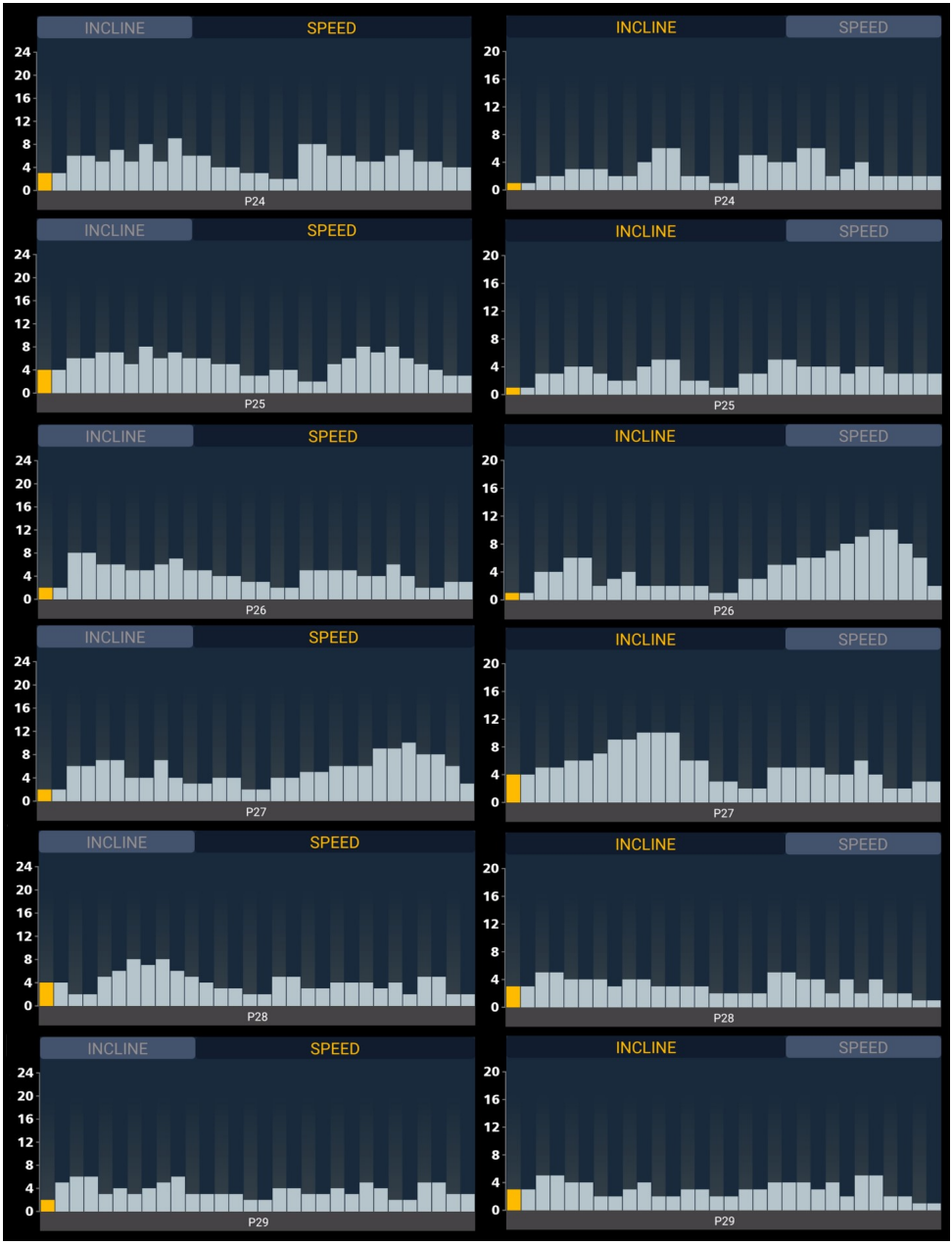
INCLINE
SPEED
24
20
16
12
8
4
0
P24
INCLINE
SPEED
20
16
12
8
4
0
P24
INCLINE
SPEED
24
20
16
12
8
4
0
P25
INCLINE
SPEED
20
16
12
8
4
0
P25
INCLINE
SPEED
24
20
16
12
8
4
0
P26
INCLINE
SPEED
20
16
12
8
4
0
P26
INCLINE
SPEED
24
20
16
12
8
4
0
P27
INCLINE
SPEED
20
16
12
8
4
0
P27
INCLINE
SPEED
24
20
16
12
8
4
0
P28
INCLINE
SPEED
20
16
12
8
4
0
P28
INCLINE
SPEED
24
20
16
12
8
4
0
P29
INCLINE
SPEED
20
16
12
8
4
0
P29

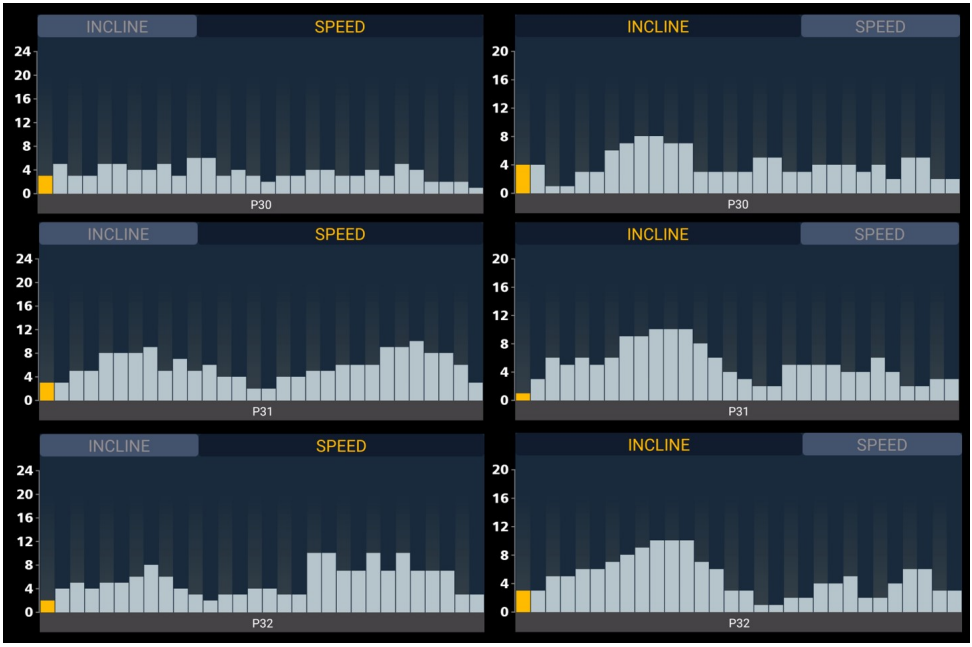
INCLINE
SPEED
24
20
16
12
8
4
0
P30
INCLINE
SPEED
20
16
12
8
4
0
P30
INCLINE
SPEED
24
20
16
12
8
4
0
P31
INCLINE
SPEED
20
16
12
8
4
0
P31
INCLINE
SPEED
24
20
16
12
8
4
0
P32
INCLINE
SPEED
20
16
12
8
4
0
P32

TABULKA VÝSLEDKŮ FITNESS TESTŮ

ŽENY

Edad Age Âge Alter Idade Eta'	Muy pobre Very poor Très pauvre Sehr arm Muito pobre Molto scarso	Deficiente Poor Insuffisant Schlecht Fraca Scarso	Medio Fair Dans la moyenne Durchschnittliche Media Media	Bueno Good Bien Gut Boa Buono	Excelente Excellent Excellent Ausgezeichnet Excelente Eccellente	Superior Superior Supérieur Überlegen Superior Superiore
13-19	<25.0	25.0-	31.0-	35.0-	39.0-	>41.9
20-29	<23.6	23.6-	29.0-	33.0-	37.0-	>41.0
30-39	<22.8	22.8-	27.0-	31.5-	35.7-	>40.0
40-49	<21.0	21.0-	24.5-	29.0-	32.9-	>36.9
50-59	<20.2	20.2-	22.8-	27.0-	31.5-	>35.7
60+	<17.5	17.5-	20.2-	24.5-	30.3-	>31.4

MUŽI

Edad Age Âge Alter Idade Eta'	Muy pobre Very poor Très pauvre Sehr arm Muito pobre Molto scarso	Deficiente Poor Insuffisant Schlecht Fraca Scarso	Medio Fair Dans la moyenne Durchschnittliche Media Media	Bueno Good Bien Gut Boa Buono	Excelente Excellent Excellent Ausgezeichnet Excelente Eccellente	Superior Superior Supérieur Überlegen Superior Superiore
13-19	<35.0	35.0-	38.4-	45.2-	51.0-	>55.9
20-29	<33.0	33.0-	36.5-	42.5-	46.5-	>52.4
30-39	<31.5	31.5-	35.5-	41.0-	45.0-	>49.4
40-49	<30.2	30.2-	33.6-	39.0-	43.8-	>48.0
50-59	<26.1	26.1-	31.0-	35.8-	41.0-	>45.3
60+	<20.5	20.5-	26.1-	32.3-	36.5-	>44.2

Dovozce a distributor pro
Českou a Slovenskou republiku
Trinteco spol. s r.o.
Na Strži 2102/61a,
140 00 Praha 4 – Krč
IČ: 052 54 175
DIČ:CZ05254175

Dovozce a distributor pro Českou a Slovenskou republiku
Trinteco spol .s r.o.
Na Strži 2102/61a, 140 00 Praha 4 – Krč
IČ: 052 54 175 DIČ:CZ05254175

Email :info@trinteco.cz
Telefon: +420 725 552 257